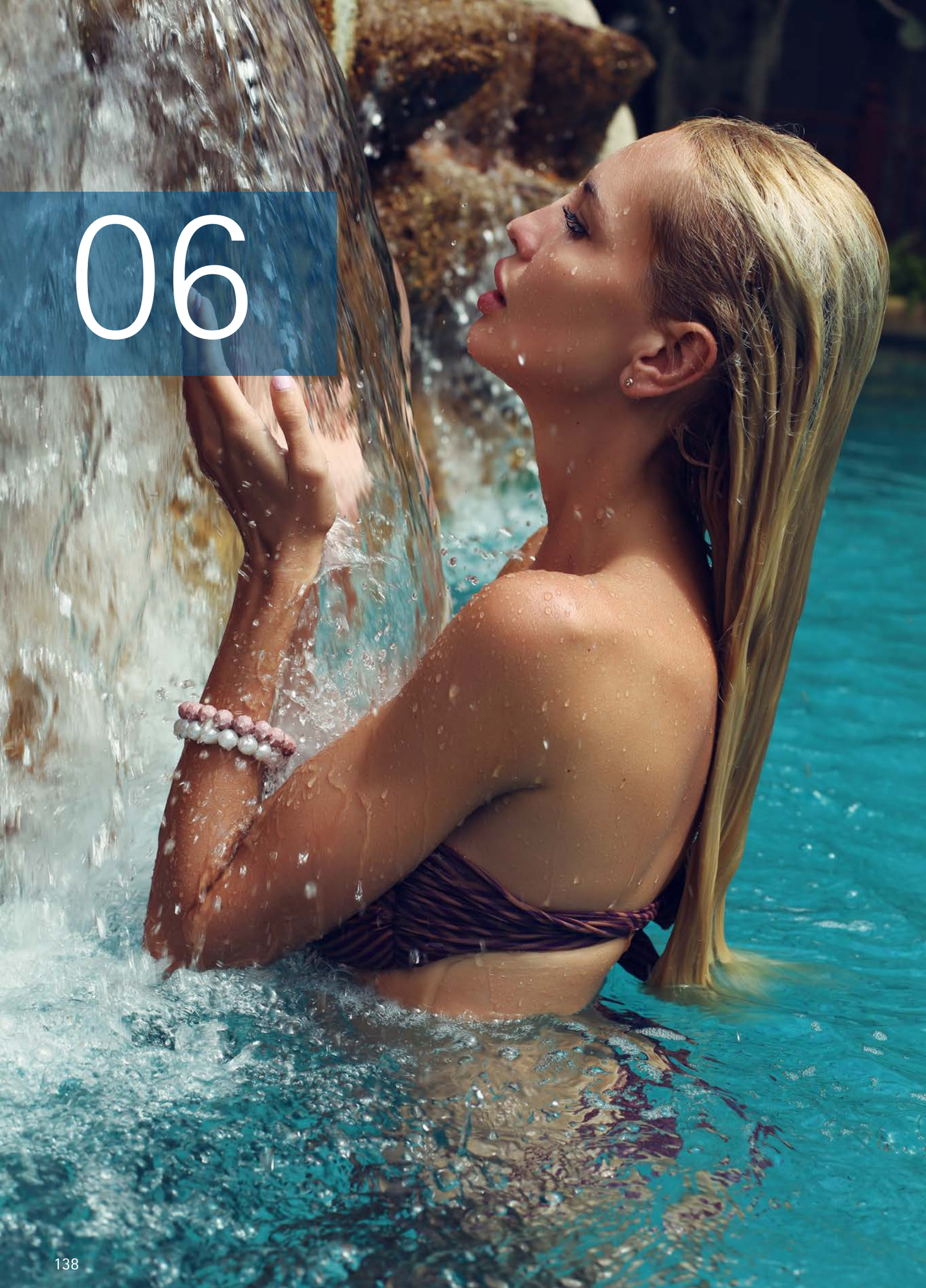

06

SCHWIMMBADAUSSTATTUNG

In Fragen Schwimmbadausstattung finden Sie bei uns alles, was das Schwimmbadherz begehrt. Wärmedämmende Schalungssteine zum Beckenbau, Schwimmbadfolien in verschiedenen Farben, schützende und wärmeunterstützende Poolabdeckungen und praktische Einstiegsleitern. Für das besondere Etwas sorgen unsere Schwallduschen – mit den passenden Wasserattraktionen werten Sie jeden Pool auf und zaubern eine ganz besondere Atmosphäre. Von uns bekommen Sie Produkte in edlem Design, hochwertig aus Edelstahl oder Acrylglas verarbeitet. Eine Solardusche soll an Ihrem Pool nicht fehlen. Eine erfrischende Dusche nach getankter Energie beim Schwimmen tut der Haut gut.

ÜBERSICHT

ab Seite 140	Schalungssteine
ab Seite 142	Schwimmbadfolien und Zubehör
ab Seite 152	Rollladenabdeckungen
ab Seite 161	Sicherheitsabdeckungen
ab Seite 164	Luftpolsterfolien
ab Seite 165	GFK Treppen
ab Seite 168	Schachtabdeckungen
ab Seite 169	Leitern
ab Seite 171	Schwallduschen
ab Seite 176	Solarduschen

SCHALUNGSSTEINE

- Material: EPS
- produziert nach EN ISO 9001: 2008
- **inklusive Endschieber:**
  25 Stück[1] bei XXL-Steinen (Höhe 50 cm)
  50 Stück[1] bei L-Steinen (Höhe 25 cm)
- Druckspannung nach EN 836:
  150 kPa bei 10 % Stauchung
- Wärmeleitfähigkeit nach EN 12667:
  0,035 Lambda ((W/m*K))
- in Einheiten von 25 cm teilbar

Erster Styroporstein im Poolbau nach DIN EN 13163.

[1] für ein 150 cm tiefes Becken (4 Ecken) werden bei Verwendung der XXL-Steine (Höhe 50 cm) 24 Endschieber, bei Verwendung der L-Steine (Höhe 25 cm) 48 Endschieber benötigt (je Lage 8 Stück). Für zusätzliche Ecken bzw. Treppen oder Sonderformen benötigen Sie zusätzliche Endschieber (kostenpflichtig).

Forschungsinstitut für Wärmeschutz e.V.
München

Bestätigung zum Prüfbericht L1-16-072

Hiermit wird die Einhaltung der deklarierten Eigenschaften für nachfolgend angeführtes Produkt aus dem oben genannten Prüfbericht bestätigt.

Produkt: **Schalungssteine für Swimmingpool**
Werksmäßig hergestellte Produkte aus expandiertem Polystyrol (EPS) nach EN 13163:2016-08 folgender Herstellverfahren:
Automatenware aus weißem Rohstoff (Formteile)

Prüfung der Wärmeleitfähigkeit nach EN 12667:
Nennwert der Wärmeleitfähigkeit: λ_D = **0,035 W/(m·K)**
Rohdichte Schalungsstein weiß: ca. 30 kg/m³
Rohdichte Schalungsstein grau[1]: ca. 40 kg/m³

Prüfung der Druckspannung bei 10 % Stauchung nach EN 826:
Anforderung der Druckspannung: σ_{10} = **150 kPa**

Die Produkte besitzen folgende Abmessungen:

	Länge	Breite	Höhe
Schalungsstein groß:	1.250 mm	250 mm	500 mm
Schalungsstein klein:	1.000 mm	250 mm	250 mm

Bemerkung:
Es wurden die oben genannten Stoffeigenschaften der Schalungssteine überprüft.
Diese Bestätigung gilt nur zusammen mit dem genannten Prüfbericht L1-16-072.

Gräfelfing, 21. September 2016

Bearbeiter

Gerald Coy, B. Eng.

[1] Zur besseren Unterscheidung der unterschiedlichen Rohdichten wurde der schwerere Schalungsstein während des Vorschäumprozesses grau eingefärbt.

Artikel	Abmessungen L x B x H	Beton-füllmenge	Dichte	Farbe	VPE	Artikel Nr.	€ ohne MwSt./Stk.	€ mit MwSt./Stk.
Styroporstein PS30L	100 x 25 x 25 cm	30,20 l	30 g/l	weiss	40	PS30L		
Styroporstein PS30XXL	125 x 25 x 50 cm	66,15 l	30 g/l	weiss	16	PS30XXL		
Periporstein PS40L	100 x 25 x 25 cm	30,20 l	40 g/l	grau	40	PS40L		
Periporstein PS40XXL	125 x 25 x 50 cm	66,15 l	40 g/l	grau	16	PS40XXL		
Endschieber	14 x 8 x 4 cm	–	30 g/l	weiß	1	PS-E		
Sprühkleber Poly 500 ml	–	–	–	–	12	8054		

Bei Aufträgen erhalten Sie, pro 3 Steine, einen Endschieber #PS-E kostenlos dazu.

#PS-E

Unabhängig von den üblichen Frachtkostenpauschalen fallen Versandkosten (auf Anfrage) an.

RADIENSTEIN

NEU

Der Bogen kann beim Beckenbau sauber aufgebaut werden mithilfe dieser Radiensteine. Diese haben keine Nut-Feder, sondern eine Schwalbenschwanz-Verbindung. Hiermit entsteht der Vorteil, das die Teile miteinander fest fixiert sind und sich nicht lösen oder verrutschen.

Farbe:

Radius 150	für ein 3m Becken
Radius 200	für ein 4m Becken
Radius 250	für ein 5m Becken

Der Stein 100 x 250 x 300 m passt zu diesem Radienstein, alles ein System.

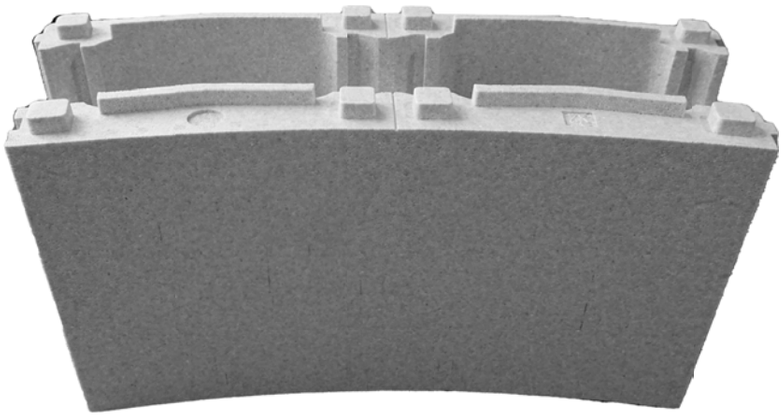

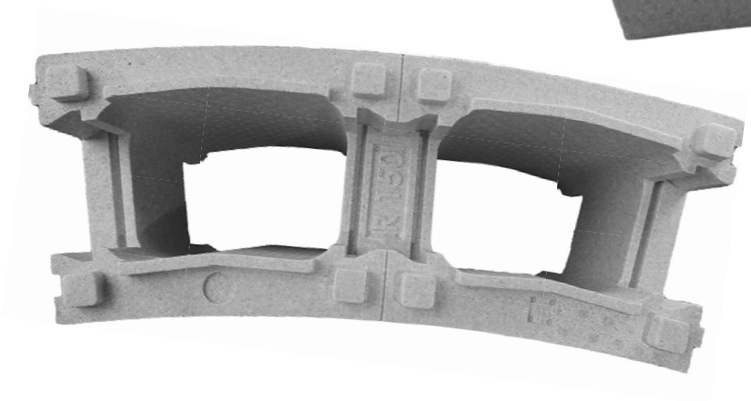

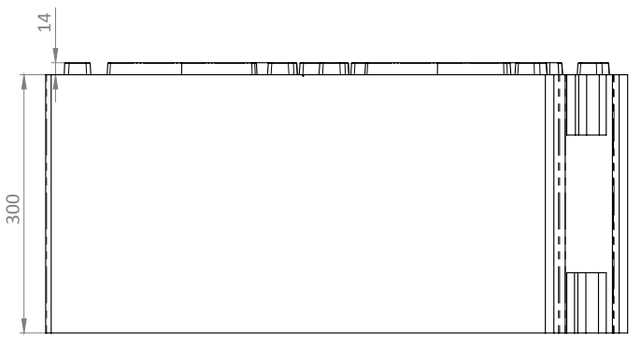

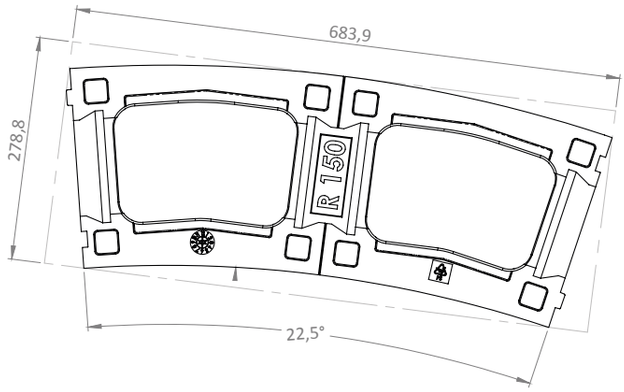

Artikel	Abmessungen L x B x H	Beton-füllmenge	Dichte +/- 10 %	Farbe	VPE	Steine je Becken bei 180°	Artikel Nr.	€ ohne MwSt./Stk.	€ mit MwSt./Stk.
Radienstein R150	684,5 x 278,8 x 300 mm	23 Liter	40 g/l	grau	36	80	PS40-R150		
Radienstein R200	643,4 x 270,4 x 300 mm	23 Liter	40 g/l	grau	36	110	PS40-R200		
Radienstein R250	721,2 x 271,4 x 300 mm	23 Liter	40 g/l	grau	36	120	PS40-R250		
Sprühkleber Poly 500 ml	–	–	–	–	12	-	8054		

SCHWIMMBADFOLIEN

GEWEBEVERSTÄRKTE SCHWIMMBADBAHN elite®

elite® ist die erste phthalatfreie gewebeverstärkte Schwimmbadbahn am Markt.
Extrem fleckenbeständig, kratzfest, UV-beständig, chlorbeständig, leicht schweißbar, einfach zu reinigen.
Die Weltneuheit für eine saubere Umwelt und längeres Poolvergnügen ist die weltweit gesündeste Wahl.
Diese Folie hat eine revolutionäre Oberfläche, die das Eindringen von Kosmetika, Sonnencreme, etc. hemmt und einen geringeren Reinigungsbedarf benötigt.
Mit der elite® Folie behält der Pool viele Jahre seine Originalfarbe, wirkt frisch, sauber und lädt zum Schwimmen ein. Max. Wassertemperatur +35°C.

Deep Sea

Blue Sky

Sand Beach

WASSERDICHTHEIT 15 JAHRE Garantie

CHLOR BESTÄNDIGKEIT 5 JAHRE Garantie

FLECK BESTÄNDIGKEIT 5 JAHRE Garantie

Arctic White

Grey Rock

Black Stone

Aus drucktechnischen Gründen sind Farbabweichungen möglich.

ROLLEN-LÄNGE 25 m x 1,65 m (BREITE)

Farbe	Artikel Nr.	€ ohne MwSt./m²	€ mit MwSt./m²
Deep Sea	20.068		
Blue Sky	20.069		
Sand Beach	21.070		
Arctic White	20.071		
Grey Rock	20.173		
Black Stone	20.122		

ROLLEN-LÄNGE 25 m x 2,00 m (BREITE)

Farbe	Artikel Nr.	€ ohne MwSt./m²	€ mit MwSt./m²
Deep Sea	20.119		
Blue Sky	20.118		
Sand Beach	21.120		
Arctic White	20.117		
Grey Rock	20.121		
Black Stone	20.123		

ABMESSUNGEN
Dicke: 1,6 mm
Breite: 1,65 m oder 2,00 m
Rollenlänge: 25 m
VE: 8 Rollen/Palette
max. Wassertemperatur +35°C

ELITE TRITTSCHUTZ

Die strukturierte Oberfläche sorgt für höchste Trittsicherheit auf Stufen, in Kinderplansch- und Durchschreitebecken. Frei von Schwermetallen und beständig gegen handelsübliche Schwimmbadpflege- und Wasserreinigungsmittel. Alterungs- und verrottungsbeständig, stabilisiert gegen UV-Strahlung, verschweißbar, kältebeständig und antimikrobiell.

ABMESSUNGEN
Dicke: 1,5 mm
Breite: 1,65 m
Rollenlänge: 10 m
VE: 15 Rollen/Palette

Arctic White

Sand Beach

Blue Sky

Deep Sea

Grey Rock

Black Stone

Längen-Zuschnitt möglich

ROLLEN-LÄNGE 10 m x 1,65 m (BREITE)

(15% Aufschlag für Zuschnitt auf benötigte Länge)

Farbe	Artikel Nr.	€ ohne MwSt./m²	€ mit MwSt./m²
Arctic White	20.079		
Sand Beach	20.078		
Blue Sky	20.077		
Deep Sea	20.076		
Grey Rock	20.080		
Black Stone	20.124		

ELITE FLÜSSIGFOLIE

Nahtversiegelung von Schweißnähten bei gewebeverstärkten Schwimmbadbahnen, Gebindegröße: 950 ml (Dose), auch einzeln erhältlich.

Farbe	Artikel Nr.	€ ohne MwSt./Stk.	€ mit MwSt./Stk.
Deep Sea	21.396		
Blue Sky	21.395		
Sand Beach	21.394		
Artic White	21.393		
Grey Rock	21.403		
Black Stone	21.536		

PEARL SCHWIMMBADBAHN

BEDRUCKT & OBERFLÄCHENVEREDELT

Die Schwimmbadfolie mit Perlglanzreflexion ist schmutzabweisend, resistent gegen stärkste Flecken und UV-Strahlung.
Der verblüffend echte Perlmutteffekt sorgt – je nach Lichteinfall, -quelle oder Beleuchtungsgrad – für ein einzigartig lebhaftes und bunt schillerndes Farbenspiel.
Witterungs- und kältebeständig, antimikrobiell ausgerüstet. Max. Wassertemperatur +33°C.

Pearl White

Pearl Black

Pearl Blue

Pearl Sand

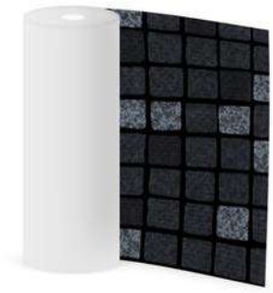

Pearl Silver Black

Pearl Silver Lagoon

Aus drucktechnischen Gründen sind Farbabweichungen möglich.

WASSERDICHTHEIT 15 JAHRE Garantie

ABMESSUNGEN
Dicke: 1,6 mm
Breite: 1,65 m
Rollenlänge: 25 m
VE: 8 Rollen/Palette
max. Wassertemperatur +33°C

ROLLEN-LÄNGE 25 m x 1,65 m (BREITE)

Farbe	Artikel Nr.	€ ohne MwSt./m²	€ mit MwSt./m²
Pearl White (1)*	20.787		
Pearl Black (6)*	20.776		
Pearl Blue (10)*	20.777		
Pearl Sand (4)*	20.984		
Pearl Silver Black (7)*	20.007		
Pearl Silver Lagoon (11)*	20.939		

*Geeignete Flüssigfolie finden Sie auf der Katalogseite 143 nach Nummern zugeordnet.

Kundenfoto: Firma Aichinger Pools & Technik A P T GmbH

GEWEBEVERSTÄRKTE SCHWIMMBADBAHN SUPRA

Mit hochwertiger Oberflächenveredelung zum Schutz vor Verschmutzung und Verfärbungen, Antimikrobiell ausgerüstet, stabil gegen UV-Strahlung, kältebeständig, reißfest und strapazierfähig. Max. Wassertemperatur +32°C.

Weiß

Adriablau

Hellblau

Sand

WASSERDICHTHEIT 15 JAHRE Garantie

Hellgrau

Dunkelgrau

Azur Mosaik

ABMESSUNGEN
Dicke: 1,5 mm
Breite: 1,65 m oder 2,00 m
Rollenlänge: 25 m
VE: 8 Rollen/Palette
max. Wassertemperatur +32°C

Blau Mosaik

Grau Mosaik

Blau Marmor

Aus drucktechnischen Gründen sind Farbabweichungen möglich.

ROLLEN-LÄNGE 25 m x 1,65 m (BREITE)

Farbe	Artikel Nr.	€ ohne MwSt./m²	€ mit MwSt./m²
Weiß (1)*	20.049		
Adriablau (2)*	20.410		
Hellblau (3)*	20.052		
Sand (4)*	20.051		
Hellgrau (5)*	20.055		
Dunkelgrau (6)*	20.786		
Azur Mosaik**	20.195		
Blau Mosaik**	20.749		
Grau Mosaik**	20.190		
Blau Marmor**	20.191		

ROLLEN-LÄNGE 25 m x 2,00 m (BREITE)

Farbe	Artikel Nr.	€ ohne MwSt./m²	€ mit MwSt./m²
Weiß (1)*	20.048		
Adriablau (2)*	20.409		
Hellblau (3)*	20.053		
Sand (4)*	20.054		
Hellgrau (5)*	20.074		
Dunkelgrau (6)*	20.910		

*Geeignete Flüssigfolie finden Sie auf der Katalogseite 143 nach Nummern zugeordnet.
** Flüssigfolie (1)-(11) möglich. Bitte nach belieben wählen.

UNICOLOR – FOLIENFARBEN

GEWEBEVERSTÄRKTE SCHWIMMBADBAHN CLASSIC

Die gewebeverstärkten Schwimmbadbahnen sind das ideale Material für die Auskleidung von ortsfesten Becken aller Größen und Formen im Innen- und Außenbereich. Extrem reißfest, strapazierfähig und resistent gegen Verwitterung, Kälte, Pilze und Bakterien. Geeignet für jeden tragfähigen Untergrund. Max. Wassertemperatur +32°C.

Aus drucktechnischen Gründen sind Farbabweichungen möglich.

WASSERDICHTHEIT 15 JAHRE Garantie

ABMESSUNGEN
Dicke: 1,5 mm
Breite: 1,65 m oder 2,00 m
Rollenlänge: 25 m
VE: 8 Rollen/Palette
max. Wassertemperatur +32°C

ROLLEN-LÄNGE 25 m x 1,65 m (BREITE)

Farbe	Artikel Nr.	€ ohne MwSt./m²	€ mit MwSt./m²
Weiß (1)*	20.045		
Adriablau (2)*	20.061		
Hellblau (3)*	20.403		
Türkis (9)*	20.057		
Sand (4)*	20.405		
Hellgrau (5)*	20.073		
Dunkelgrau (6)*	20.529		
Schwarz (7)*	20.579		

ROLLEN-LÄNGE 25 m x 2,00 m (BREITE)

Farbe	Artikel Nr.	€ ohne MwSt./m²	€ mit MwSt./m²
Weiß (1)*	20.047		
Adriablau (2)*	20.063		
Hellblau (3)*	20.404		
Türkis (9)*	20.058		
Sand (4)*	20.406		
Hellgrau (5)*	20.072		
Dunkelgrau (6)*	20.628		

*Geeignete Flüssigfolie finden Sie auf der Katalogseite 143 nach Nummern zugeordnet.

NEU

ULTIMATE BORDER

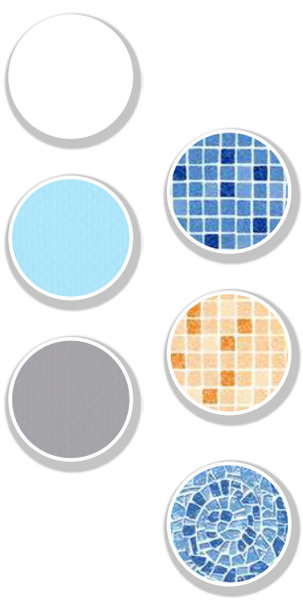

ULTIMATE BORDER™ ist die perfekte Lösung für eines der größten Wartungs- und Reinigungsprobleme in Ihrem Pool: Unansehliche Bereiche entlang der Wasserlinie. Die Qualität des Poolwassers kann mithilfe fachgerechter Technik einfach kontrolliert werden, die Art der verwendeten Sonnencremes und Kosmetika Ihrer Badegäste jedoch nicht. Auch Verschmutzungen aus der Luft, welche Ablagerungen auf der Wasseroberfläche und damit Flecken an der Wasserlinie verursachen, sind nicht kontrollierbar. Die UV-Strahlung verstärkt zusätzlich die Fleckenbildung und erschwert die Reinigung.

Farbe	Artikel Nr.	€ ohne MwSt./Rolle	€ mit MwSt./Rolle
Weiß	21.072		
Sand	21.073		
Hellblau	21.074		
Hellgrau	21.075		
Blau Mosaik	21.076		
Terrakotta Mosaik	21.077		
Blue Surf	21.078		
Montage-Klebeband 50mmm x 50 m	21.079		

GEWEBEVERSTÄRKTE TRITTSCHUTZBAHN

Die strukturierte Oberfläche sorgt für höchste Trittsicherheit auf Stufen, in Kinderplansch- und Durchschreitebecken. Frei von Schwermetallen und beständig gegen handelsübliche Schwimmbadpflege- und Wasserreinigungsmittel. Alterungs- und verrottungsbeständig, stabilisiert gegen UV-Strahlung, verschweißbar, kältebeständig und antimikrobiell.

ABMESSUNGEN
Dicke: 1,5 mm
Breite: 1,65
Rollenlänge: 10 m
VE: 15 Rollen/Palette

ROLLEN-LÄNGE 10 m x 1,65 m (BREITE)

(15% Aufschlag für Zuschnitt auf benötigte Länge)

Längen-Zuschnitt möglich

Farbe	Artikel Nr.	€ ohne MwSt./m²	€ mit MwSt./m²
Weiß (1)*	20.765		
Adriablau (2)*	20.772		
Hellblau (3)*	20.768		
Türkis (9)*	20.769		
Sand (4)*	20.766		
Hellgrau (5)*	20.767		
Dunkelgrau (6)*	20.771		
Schwarz (7)*	20.770		

FLÜSSIGFOLIE

Nahtversiegelung von Schweißnähten bei gewebeverstärkten Schwimmbadbahnen, Gebindegröße: 950 ml (Dose), auch einzeln erhältlich.

Farbe	VPE	Artikel Nr.	€ ohne MwSt./Stk.	€ mit MwSt./Stk.
Weiß (1)	6	21.054		
Adriablau (2)	6	21.048		
Hellblau (3)	6	21.053		
Sand (4)	6	21.056		
Hellgrau (5)	6	21.046		
Dunkelgrau (6)	6	21.154		
Schwarz (7)	6	21.190		
Transparent (8)	6	21.055		
Türkis (9)	6	21.049		
Pearl Blue (10)	6	21.246		
Silver Lagoon (11)	6	21.274		
Silver Black (12)	6	21.247		

FOLIENVERBUNDBLECH

Für die Montage von gewebeverstärkten Schwimmbadbahnen.
Stärke Folienverbundblech: 1,2 mm

Artikel	Farbe	Abmessungen (mm)	Artikel Nr.	€ ohne MwSt./Stk.	€ mit MwSt./Stk.
Tafel	Blau	2000 x 1000	21.063		
Streifen	Blau	70 x 2000	21.071		
Außenwinkel	Blau	70 x 30 x 2000	21.068		
Innenwinkel	Blau	70 x 30 x 2000	21.067		
Außenwinkel	Blau	100 x 30 x 2000	21.064		
Innenwinkel	Blau	100 x 30 x 2000	21.065		
Außenwinkel	Blau	50 x 50 x 2000	21.066		
Innenwinkel	Blau	50 x 50 x 2000	21.069		

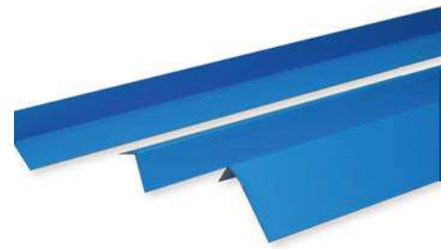

VERPACKUNG
Tafel; VE: 30/Palette
Außenwinkel, Streifen,
Innenwinkel;
VE: 10/Pk.

TRENN- UND SCHUTZVLIES

Trenn- und Schutzvlies in 300 g/m² und 500 g/m² erhältlich, thermisch verfestigte Polyesterfasern, bohrbar und schraubfest, verrottungsfest, diffusionsoffen, folien- und bitumenverträglich. Farbe: weiß, auch einzeln erhältlich. B2-DIN 4102.

BREITE: 1,50 METER

Artikel	Qualität	VPE	Artikel Nr.	€ ohne MwSt./Rolle	€ mit MwSt./Rolle
Vlies	300 g/m²	6 Rollen/Palette	20.500		
Vlies	500 g/m²	5 Rollen/Palette	20.506		

BREITE: 2,00 METER

Artikel	Qualität	VPE	Artikel Nr.	€ ohne MwSt./Rolle	€ mit MwSt./Rolle
Vlies	300 g/m²	6 Rollen/Palette	20.501		
Vlies	500 g/m²	5 Rollen/Palette	20.502		

ABMESSUNGEN
Dicke: 2 mm (300 g/m²)
Dicke: 4 mm (500 g/m²)
Breite: 1,50/2,00 m
Rollenlänge: 50 m

Kundenfoto: Firma Vogel Schwimmbadtechnik

ZUBEHÖR

#21.000

#21.382

#21.381

ZUR PROFESSIONELLEN SCHWIMMBADBAHNEN-AUSKLEIDUNG

Mit Schwimmbadbahnen können Hallen- und Freibäder in jeder Beckenform und Größe ausgekleidet werden. Das gilt für Neubau als auch für die Sanierung von vorhandenen Schwimmbecken mit Untergründen aus Beton, Mauerwerk, Holz, Stahl, Aluminium, Polyester und böschungsbefestigten Erdbecken bis zu 60° Neigung.
Das richtige Zubehör zur Verlegung ist ein Muss, damit das Auskleiden des Schwimmbeckens professionell ausgeführt wird.
Hinweis: Vlieskleber Pro, 5 kg Eimer #8045 ist **nicht** für die Poolwand geeignet

Artikel	VPE	Artikel Nr.	€ ohne MwSt./Stk.	€ mit MwSt./Stk.
Spritzflasche, 500 ml	5	21.000		
Hammerschlagnieten kurz, 20,3 mm	12 Pack à 200 Stk.	21.381		
Hammerschlagnieten lang, 35 mm	12 Pack à 100 Stück	21.382		
Quellschweißmittel THF, 1.000 ml	6	21.039		
Vlieskleber Pro, 5 kg Eimer	1	8045		
Sprühkleber für Pool-Vlies, 500 ml	12	8046		
Styro-Sprühkleber für Pool-Vlies, 500 ml	12	8054		

#21.039

#8045

#8046

#8054

WERKZEUG ZUM SCHWEISSEN

#06.021

Artikel	Breite mm	Artikel Nr.	€ ohne MwSt./Stk.	€ mit MwSt./Stk.
Andrückrolle mit Kugellager, Silikon	40	06.013		
Andrückrolle mit Kugellager, Messing	6	06.016		
Kehlfix für Dichtungsbahnen	55	06.019		
Schweißnaht-Prüfer	-	06.018		
Universalschere	-	06.021		

#06.013

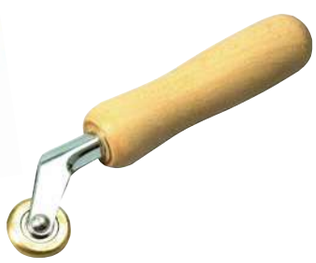

#06.016

#06.019

#06.018

BAUSTELLENTAUGLICHES HEISSLUFT-HANDGERÄT

Triac AT

Intelligentes, baustellentaugliches Heißluft-Handgerät zum Schweißen von Schwimmbadfolien für

- steckbare Düsen
- mit EU-Stecker
- inkl. Koffer

Energiesparfunktion durch ECO Motion Sensor (konfigurierbar) erkennt, wenn das Gerät nicht im Einsatz steht, und spart so bis zu 40 % der Energie bei zusätzlicher **Geräuschpegelreduktion**

#06.001

Artikel	Spannung	Leistung	Temperatur	Artikel Nr.	€ ohne MwSt./Stk.	€ mit MwSt./Stk.
Triac AT	230 V/50Hz	1600 W	45-620°C	06.001		

Mit LED Anzeige

Mit intelligentem ECO Motion Sensor

Triac ST

Handliches, zuverlässiges und vielseitiges Heißluft-Handgerät zum Schweißen von Schwimmbadfolien

- für steckbare Düsen
- mit EU-Stecker
- inkl. Koffer

#06.002

Artikel	Spannung	Leistung	Temperatur	Artikel Nr.	€ ohne MwSt./Stk.	€ mit MwSt./Stk.
Trirac ST	230 V/50Hz	1600 W	40-700°C	06.002		

Zubehör für Triac ST und Triac AT

#06.007

#06.008

#06.010

Artikel	Artikel Nr.	€ ohne MwSt./Stk.	€ mit MwSt./Stk.
Winkeldüse 20 x 2 mm 75°	06.007		
Winkeldüse 20 x 2 mm 60°	06.008		
Breitschlitzdüse 20 x 2 mm 15°	06.010		

Weiteres Zubehör auf Anfrage lieferbar.

ROLLLADENABDECKUNGEN

Ein Pool sollte möglichst immer abgedeckt werden, da ca. 80% der Wärmeverluste über die Wasseroberfläche erfolgen. Abdeckungen sparen enorm Energie, da die Verdunstung sehr minimiert wird. An warmen Sommertagen kann dies bei einem Pool mit 32m^2 Wasseroberfläche täglich zwischen 160-320 Litern betragen.
Ein weiterer Vorteil ist, dass der Pool von Schmutzeintrag mit Laub, Staub, Insekten, Vogelkot, etc. geschützt wird.
Durch eine Abdeckung wird auch die Sonneneinstrahlung ferngehalten und die Chlorzehrung gemindert.
Zusätzliche Erwärmung durch die Abdeckung ist möglich, wenn diese einen Solareffekt hat.
Es gibt verschiedene Abdeckungen mit entsprechenden Vor- und Nachteilen, die in der nachfolgenden Übersicht gut dargestellt sind.

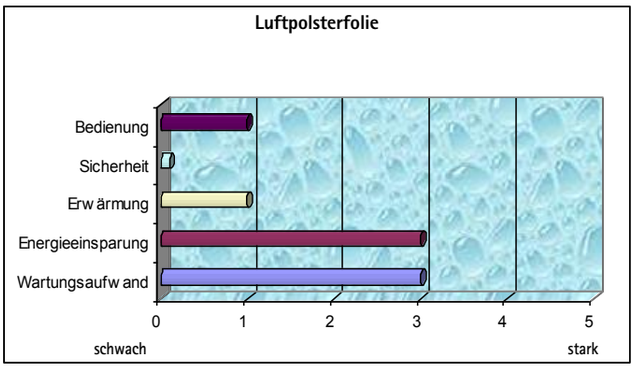

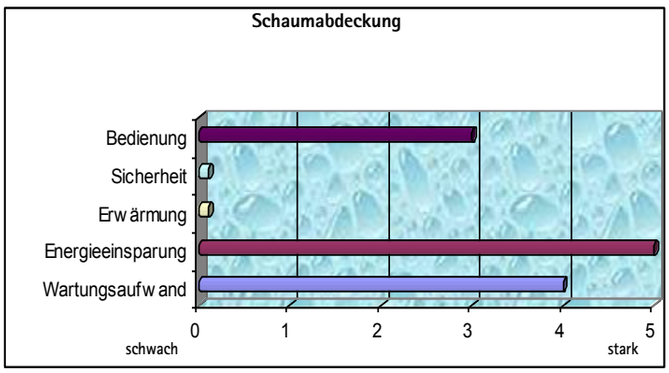

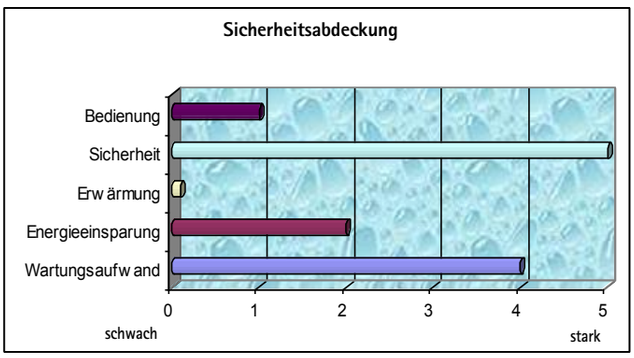

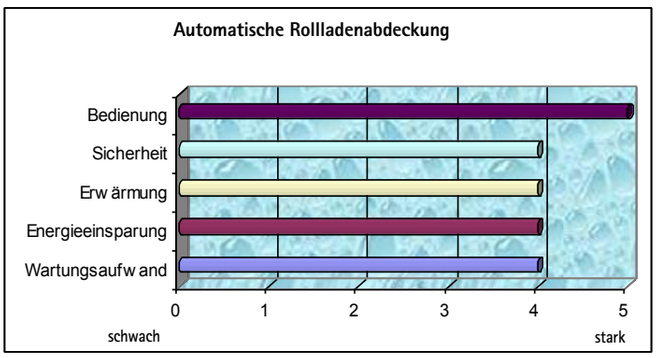

Das (Re)Cover-Sortiment besteht aus PVC- und Polycarbonat Tri-Extrusion-Lamellen in diversen Farben, Solar- und Anti-Algen-Lamellen. Alle Lamellen sind so entwickelt, dass sie in allen Situationen anwendbar sind: oberirdische Rollladen Systeme, im Wasser montiert, beim Neubau, sowie bei einer Renovierung. Es ist möglich einzelne Lamellen, sowie die gesamte Abdeckung zu tauschen und Originallamellen eines bestehenden Pools mit (Re)Cover Lamellen zu ersetzen. Dank ihrer doppelten Hakenverbindung, können die Lamellen zweiseitig aufgerollt werden und somit in jeder Situation angewendet werden sowohl bei Neubauprojekten als auch Renovierungen. Außerdem sind sie, dank ihrem Klick- und Schiebe-System, einfach zu montieren und zu demontieren.

Zusätzlich haben die Lamellen eine Öffnung in der Doppelhakenverbindung, um die Wasserzirkulation zu fördern und eine mögliche Algenbildung zu reduzieren. Die Polycarbonat Lamellen in Mast(eR) und Clean(eR) werden in Tri-Extrusion hergestellt. Durch den TRI-Extrusionsschutz wird eine zusätzliche Schicht auf die Lamellen extrudiert. Dies bewirkt, in Kombination mit einem UV-Absorptionsmittel, dass die Polycarbonat-Komponenten an einer höheren Schlagfestigkeit und einem verbesserten UV-Schutz gewinnen, was ausschlaggebend für Hagelwiderstand, sowie einer längeren Lebensdauer ist.

Isolieren

Durch das Abdecken der Wasseroberfläche verdunstet das beheizte Schwimmbadwasser nicht. Die Wärme bleibt im Bad erhalten. Mit der Verdunstung des Wassers verdunsten auch die Chemikalien. Mit einer Abdeckung spart man daher nicht nur Heizkosten, sondern auch Wasser und Chemikalien.

Anti-Algen

Algenwachstum entsteht durch die Kombination von Sonnenlicht und stehenden Gewässern.
Dank einer **dunklen Kammer** in der Hakenverbindung bilden sich nahezu **keine Algen** mehr in den Lamellen, da das Licht das Wasser nicht mehr erreicht. Durch den Einsatz dieser **Clean(eR) Lamellen** bleibt die Abdeckung viel länger sauber.

Solarwirkung

Die Solarlamellen erwärmen das Wasser, da die Sonne durch die transparente Oberseite die schwarze Unterseite erwärmt. Das kann bis zu 10 °C ausmachen!
Ein Schwimmbad mit einer automatischen Lamellenabdeckung spart 50% der Energiekosten, mit Solarlamellen kann bis zu 80% eingespart werden. Zusätzliches Beheizen in der Saison wird dann im Normalfall überflüssig.

Budget

Der Preis einer Lamellenabdeckung ist selbstverständlich von den Abmessungen des Schwimmbads abhängig. **PVC** weiße und graue Lamellen **isolieren** perfekt, **Polycarbonat** Solarlamellen erwärmen das Wasser und **Clean(eR)** Lamellen **reduzieren das Algenwachstum**. Die Wahl dieser zusätzlichen Optionen bestimmt den Gesamtpreis. Diese Optionen sind übersichtlich in drei verschiedene Preisklassen eingeteilt: Start(eR), Mast(eR) und Clean(eR).

	ISOLIEREN	HEIZEN	ANTI-ALGEN	BUDGET
Start(eR) PVC	• • •		• •	•
Mast(eR) PC Solar	• • •	• • •	•	• •
Mast(eR) PC Transparent	• • •	•		• •
Clean(eR) PC Solar	• • •	• • •	• • •	• • •

Es sind die Details, die den Unterschied ausmachen. Lebensdauer, Funktionalität und Preis sind die Basis für die Entwicklung der perfekten Abdeckung. Das Design und die in einer (Re)Cover-Lamelle verwendeten Materialien sind einzigartig und machen ein Kunststoffprofil zu einer dauerhaften Abdeckung.

UV-resistent durch Tri-Extrusion

Mithilfe der **Tri-Extrusion** wird eine **zusätzliche Schutzschicht** auf den Lamellen angebracht. In Kombination mit den eingebauten UV-Absorbern vermeiden diese, dass das Polycarbonat seine mechanischen Eigenschaften, z.B. die **hohe Schlagfestigkeit**, verliert. Das **wirkt der Alterung entgegen** und ist für den Hagel- und Kratzwiderstand wichtig. Sowohl die Polycarbonat-Lamellen im Mast(eR) als auch im Clean(eR) Profil sind in Tri-Extrusion ausgeführt.

Hagelresistent

In vielen Ländern sind sommerliche **Hagelstürme** für Schäden an Autos, Dächern, aber auch an Schwimmbadabdeckungen verantwortlich. In der Schweiz ist daher eine Zertifizierung erforderlich, um eine Abdeckung versichern zu können. Mehrere **Polycarbonat-Lamellen von (Re)Cover** wurden von einem offiziellen Prüfinstitut in der Schweiz **getestet** und **zertifiziert** und haben sehr gute Ergebnisse erzielt. Das bedeutet, dass die Lamellen durch Hagelkörner ab 30 mm und einer Fallgeschwindigkeit von 110 km pro Stunde keine funktionellen Schäden davontragen. Die einzelnen Ergebnisse werden nach Profil aufgelistet.

Endkappen

(Re)Cover schließt seine Lamellen mit einer Verschlusskappe aus Silikonen **wasserdicht** ab. Dadurch entsteht eine **sichere, flexible und zuverlässige Abdichtung**. Die Polycarbonat Endkappen wurden speziell entworfen, um schneller zu trocknen (=kürzere Lieferfrist) und haben eine Öffnung im Haken, mit der die W**asserzirkulation gefördert und die Algenbildung reduziert** wird.

Hakenverbindung

Die **doppelte Hakenverbindung** der Lamellen sorgt für einen **stabilen und sicheren Verschluss** der Abdeckung, sowie eine starke Verbindung zwischen den Lamellen. Das Aufrollen ist in beiden Richtungen möglich.

**Gerne erstellen wir Ihnen ein individuelles Angebot.
Hierzu lassen wir Ihnen auf Anfrage gerne eine Checkliste zukommen.**

HAGELSCHUTZ UND HAGELKLASSEN

Die (Re)Cover Polycarbonat-Lamellen sind sehr hagelsicher.
Das Hagelregister zertifiziert 2 Aspekte: Funktionalität und Aussehen.
Funktionalität wird getestet auf Mechanik und Wasserdichtheit.
Der Hagelschutz wird von HW1 bis HW5 eingeteilt, wobei HW5 die widerstandsfähigste ist. Die Mast(eR) Polycarbonat-Lamelle erfüllt diese.
HW5 bedeutet, dass die Lamellen keinen Schaden in der Funktion nehmen, wenn sie mit Hagelkörnern von 50 mm Durchmesser mit einer Geschwindigkeit von 110 km/h getroffen werden.

TRI-EXTRUSION POLYCARBONAT MIT DOPPELTEM UV-SCHUTZ: CLEAN(ER) | MAST(ER)

- UV-Absorber im Ausgangsmaterial
- Zusatz-Schicht aus UV-Absorbern auf der Lamellen Oberfläche
- Doppel-Haken Verbindung
- Hagelwiderstand Mast(eR): Funktionalität HW5
- Hagelwiderstand Cleaner(eR): Funktionalität HW4
- Garantie: 3 Jahre HW3
- K-Wert: 2,74 W/m^{2}K
- Montage: einfaches Einklicken der Lamellen
- Anwendung: Frei- und Hallenbäder
- min/max. Betriebstemperatur: -31°C bis +130°C
- Auftrieb in N pro m^2 Pool-Lamellen: Mast(eR) ca. 7 kg/m^2, Clean(eR) ca. 10 kg/m^2

HW4 Funktionalität

3 HW3 JAHRE GARANTIE

Clean(eR) Tri-Extrusion Polycarbonat

Dreikammer-Hohlraumprofil mit Doppelverbindung in der Größe 60x15 mm, mit doppeltem UV-Schutz, Hagelwiderstand Funktionalität HW4, 3 Jahre Garantie HW3, K-Wert 2,74 W/m^{2}K, hohe Schlagfestigkeit, Elastizität und UV-Beständigkeit. Extrem hohe Kälte- und Hitzebeständigkeit.
Die Hakenverbindung ist als dunkle Kammer angelegt.
Es scheint somit kein Licht mehr auf das sich in der Hakenkammer befindliche Wasser, was dafür sorgt, dass sich so gut wie keine Algen in den Lamellen bilden.
Dadurch bleiben diese viel länger sauber.
Auftrieb ca. 10 kg/m^2.
Für die Berechnung der m^2 wird die Breite auf 0,5 m aufgerundet.

#6301

#6302

#6304

#6305

#6306

Farbe	Artikel Nr.	€ ohne MwSt./m²	€ mit MwSt./m²
Solar Blau transparent mit schwarzen Endkappen	6301		
Solar Silber transparent mit transparenten Endkappen	6302		
Solar Silber mit schwarzen Endkappen	6304		
Solar Grün transparent mit transparenten Endkappen	6305		
Solar Grün transparent mit schwarzen Endkappen	6306		

Unabhängig von den üblichen Frachtkostenpauschalen fallen Versandkosten (auf Anfrage) an. Hebebühne vor Ort notwendig.

HW5 Funktionalität

3 HW3 JAHRE GARANTIE

Mast(eR) Tri-Extrusion Polycarbonat

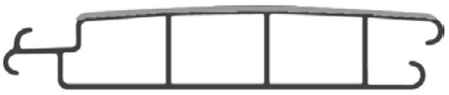

Dreikammer-Hohlraumprofil mit Doppelverbindung in der Größe 60 x 14 mm, mit doppeltem UV-Schutz, Hagelwiderstand Funktionalität HW5, 3 Jahre Garantie HW3, K-Wert 2,74 W/m²K, Hohe Schlagfestigkeit, Elastizität und UV-Beständigkeit. Extrem hohe Kälte- und Hitzebeständigkeit. Hochwertiger Polycarbonat mit UV-Absorber im Ausgangsmaterial. Tri-Extrusion: Zusatz-Schicht aus UV-Absorbern auf der Lamellenoberfläche.
Auftrieb ca. 7 kg/m².
Für die Berechnung der m² wird die Breite auf 0,5 m aufgerundet.

#6101

#6102

#6103

#6201

#6202

Farbe	Artikel Nr.	ohne MwSt./m²	mit MwSt./m²
Blau transparent mit blau-transparenten Endkappen	6101		
Total transparent mit transparenten Endkappen	6102		
Silber transparent mit transparenten Endkappen	6103		
Solar Blau transparent mit blau-transparenten Endkappen	6201		
Solar Blau transparent mit schwarzen Endkappen	6202		
Solar Total transparent mit transparenten Endkappen	6203		
Solar Total transparent mit schwarzen Endkappen	6204		
Solar Silber transparent mit transparenten Endkappen*	6205		
Solar Silber transparent mit schwarzen Endkappen*	6206		
Solar Grün transparent mit transparenten Endkappen	6207		
Solar Grün transparent mit schwarzen Endkappen	6208		
Solar Smokey-Grey mit schwarzen Endkappen	6209		

* HW4 Funktionalität

#6203

#6204

#6205

#6206

#6207

#6208

#6209

NEU #6209

3 JAHRE GARANTIE

Mast(eR) Mono PVC

Dreikammer-Hohlraumprofil mit Doppelverbindung, in der Größe 60x14 mm,
3 Jahre Garantie, K-Wert 2,74 W/m²K,
Einstiegslamelle, wenn die Isolierung das Hauptziel ist.
Auftrieb ca. 7 kg/m².
Für die Berechnung der m² wird die Breite auf 0,5 m aufgerundet.

6001

6002

Farbe	Artikel Nr.	€ ohne MwSt./m²	€ mit MwSt./m²
Weiß	6001		
Grau	6002		

Unabhängig von den üblichen Frachtkostenpauschalen fallen Versandkosten (auf Anfrage) an.
Hebebühne vor Ort notwendig.

Zubehör

Für die richtige Positionierung der Lamellen bei Unterfluranlagen

#6001-E7 + #6001-E4

#6001-E6

#6001-E5

Artikel	Artikel Nr.	€ ohne MwSt./Stk.	€ mit MwSt./Stk.
Start-Kit Ausstoßhilfe + 5 Befestigungsbänder L= 2,5 m und universelle Halterungen (bis 5 m Breite)	6001-E7		
Start-Kit Ausstoßhilfe + 6 Befestigungsbänder L=2,5 m und universelle Halterungen (bis 8 m Breite)	6001-E4		
Befestigungsband L=2,5 m, einzeln	6001-E6		
1 Paar Pendelgleiter V4A Edelstahl für 2 m Überlaufrinne	6001-E5		

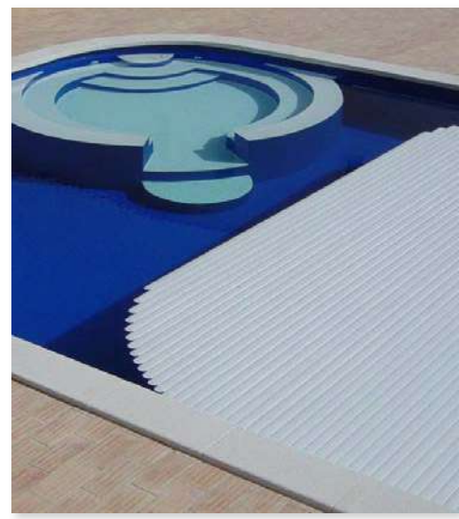

Optionen

Artikel	Artikel Nr.	€ ohne MwSt./Stk.	€ mit MwSt./Stk.
Aufpreis für Aussparrung bzw. Rundungen pro Lamelle	6001-E3		
Aufpreis pauschal für römische Treppe bis 5 m², (für größere Treppen auf Anfrage)	auf Anfrage		

ÜBERSICHT DER ROLLENDURCHMESSER BEI 140 MM (250 NM) UND 170 MM (450 NM) WICKELWELLEN

Mast(eR) Mono PVC + Tri-Extrusion Polycarbonat

Abdeckungs-länge in m	Anzahl Lamellen	Ø in mm bei 140 mm Welle	Ø in mm bei 170 mm Welle
6	100	375	390
7	117	400	420
8	133	430	435
9	150	455	465
10	167	465	480
11	183	495	510
12	200	505	525
13	217	530	550
14	233	555	570
15	250	560	580
16	267	580	595
17	283	600	615
18	300	620	635
19	317	630	650
20	333	645	660

Clean(eR) Tri-Extrusion Polycarbonat

Abdeckungs-länge in m	Anzahl Lamellen	Ø in mm bei 140 mm Welle	Ø in mm bei 170 mm Welle
6	100	405	420
7	117	435	445
8	133	455	470
9	150	485	495
10	167	505	515
11	183	530	530
12	200	545	560
13	217	565	580
14	233	590	600
15	250	605	610
16	267	625	640
17	283	635	655
18	300	655	675
19	317	670	695
20	333	690	705

Unabhängig von den üblichen Frachtkostenpauschalen fallen Versandkosten (auf Anfrage) an. Hebebühne vor Ort notwendig.

ANTRIEBE FÜR ROLLLADENABDECKUNGEN

Unterflur Rollladenantriebe für PVC- und Polycarbonat Profile
Mast(eR) und Clean(eR)

**Gerne erstellen wir Ihnen ein individuelles Angebot.
Hierzu lassen wir Ihnen gerne auf Anfrage eine Checkliste zukommen.**

Benötigte Motorleistung

Rollladenabdeckung: PVC / polycarbonaat Master

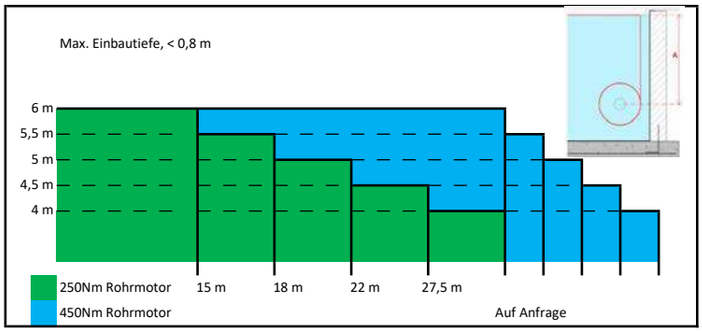

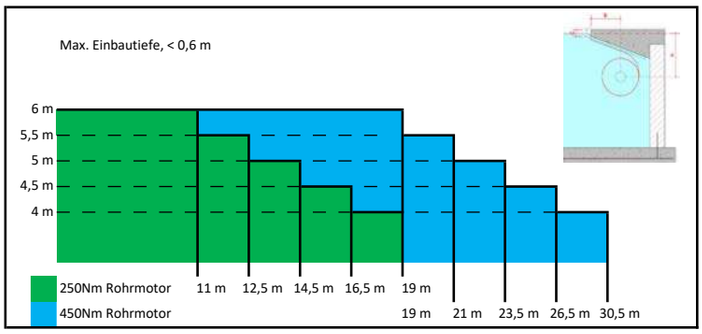

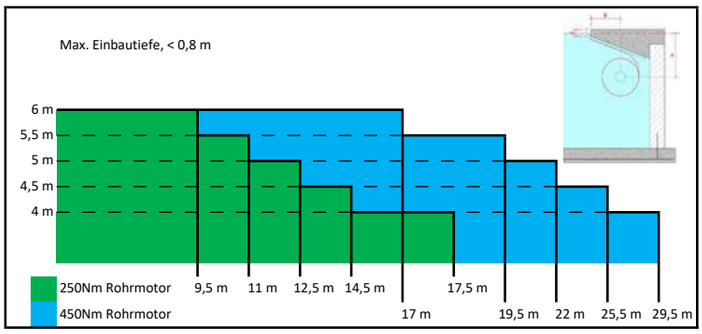

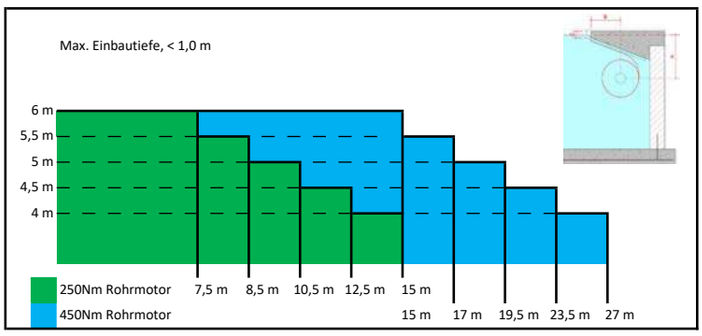

Rollladenabdeckung: polycarbonaat Cleaner

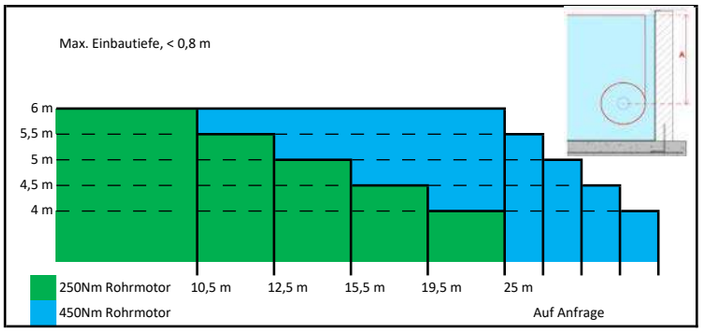

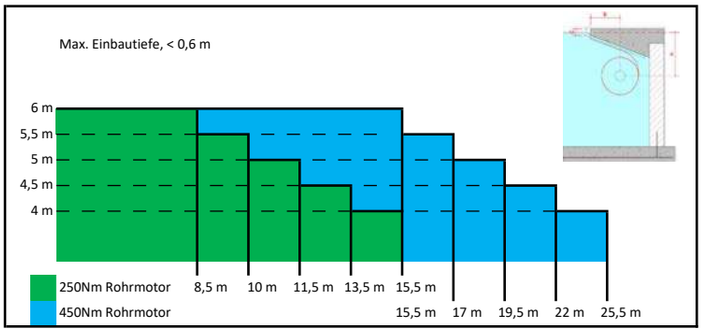

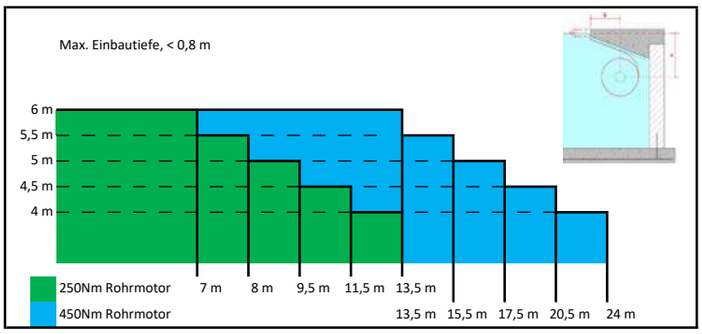

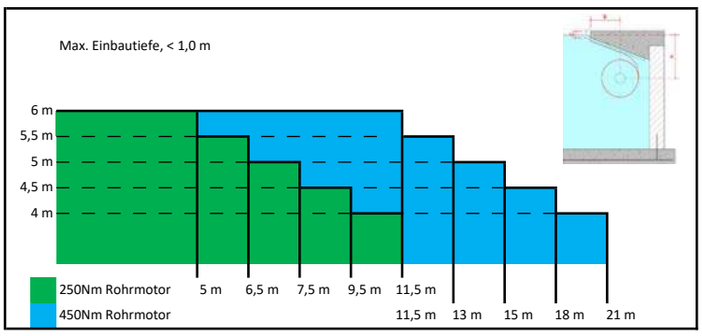

Achtung! Bitte berücksichtigen Sie eine Kabeldurchführung (für den Motor) in der Poolwand bei der Planung des Beckens.

MIDA.Roll Unterflur-Montagesets

Zur Aufnahme der MIDA.Roll Fertigmontagesets, aus Edelstahl V4A/AISI 316 (1.4404),
#7100-7102 beinhaltet eine Kabeldurchführung 1"
#7104 -7105 beinhaltet auch ein Vormontageset, sowie eine Wanddurchführung 50/63 mm

Artikel	Motor	Artikel Nr.	€ ohne MwSt./Stk.	€ mit MwSt./Stk.
1 Paar für Beton-, Fliesen- und Folienbecken	250 Nm	7100		
1 Paar für Beton-, Fliesen- und Folienbecken	450 Nm	7101		
1 Paar für Fertig- und Edelstahlbecken bis max. 15 mm Wandstärke	250 Nm	7102		
1 Paar für Styroporbecken	250 Nm	7104		
1 Paar für Styroporbecken	450 Nm	7105		

#7100 + #7101

#7102

450 Nm Motor für Fertig- und Edelstahlbecken ist auf Anfrage lieferbar.

#7104 + #7105

Montagesets für größere Motoren (>450 Nm) sind auf Anfrage lieferbar

*Hinweis: max. 500 mg/l Chloridgehalt – Salzelektrolyse wird nicht empfohlen

Wir empfehlen für Beton-, Fliesen- und Folienbecken zusätzlich:

Artikel	Artikel Nr.	€ ohne MwSt./Stk.	€ mit MwSt./Stk.
Maueranker mit 2" AG, zur Flanschmontage der Montagesets #7100 und #7101	7132		

*Hinweis: max. 500 mg/l Chloridgehalt – Salzelektrolyse wird nicht empfohlen

#7132

MIDA.Roll Unterflursysteme

5 JAHRE GARANTIE*

Automatische Aufrollvorrichtung für die Installation unter Wasser,
inkl. Wickelwelle und Rohrmotor, 24 V, aus Edelstahl V4A/AISI 316L (1.4404),
mit Qualitätskunststoff POM-C, inkl. Steuerung und 25 m Kabel, sowie mit Schlüsselschalter für eine sichere Bedienung, für alle Beckenarten (Fertig-, Beton-, Fliesen-, Folien-, Styroporbecken), einfache Installation, für Neuprojekte, sowie bereits bestehende Becken, Umrüstsätze für bereits vorhandene Systeme anderer Hersteller sind lieferbar,
max. Beckenbreite: 6,0 m (größere Systeme auf Anfrage lieferbar)

inklusive 25 m Kabel + Schlüsselschalter

Artikel	Motor	Artikel Nr.	€ ohne MwSt./Stk.	€ mit MwSt./Stk.
Fertigmontageset mit 140 mm Welle	250 Nm	7120		
Fertigmontageset mit 170 mm Welle	450 Nm	7121		

*5 Jahre Garantie auf Antriebe und Motor
2 Jahre Garantie auf Schlüsselschalter

*Hinweis: max. 500 mg/l Chloridgehalt – Salzelektrolyse wird nicht empfohlen

MIDA.Roll Fernsteuerung für Unterflursysteme

Artikel	Artikel Nr.	€ ohne MwSt./Stk.	€ mit MwSt./Stk.
2-Kanal-Steuerung mit Fernbedienung	7131		

Unabhängig von den üblichen Frachtkostenpauschalen fallen Versandkosten (auf Anfrage) an. Ausgenommen Unterflur -Einbauset.
Hebebühne vor Ort notwendig.

Bei Einbau im angebauten Rollladenschacht empfehlen wir die Installation von Führungsschienen (siehe nachfolgende Einbauzeichnungen auf Katalogseite 159 – Typ 3+4):

Artikel	Länge	Artikel Nr.	€ ohne MwSt./Stk.	€ mit MwSt./Stk.
Führungsschiene	696 mm	7135		
Führungsschiene	976 mm	7136		

MONTAGEMÖGLICHKEITEN

Typ 1

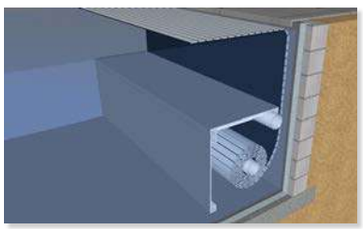

Am Beckenboden mit Verkleidung

Typ 2

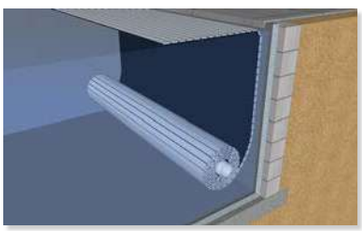

Am Beckenboden

Typ 3

Im angebauten Rollladenschacht mit Verkleidung und Konsole

Typ 4

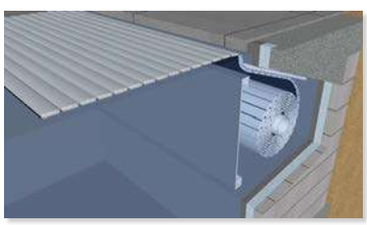

Im angebauten Rollladenschacht mit Verkleidung

Typ 5

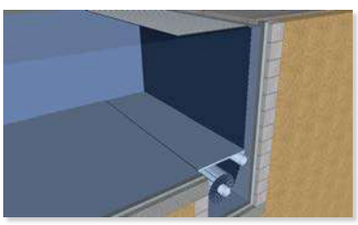

Im Bodenschacht mit Verkleidung

Hinweis: Die Lamellen bei Typ 3 + 4 bitte bis zur Welle führen, um ein Verkanten zu vermeiden.

Verkleidungen für Unterflursysteme

Anfertigung auf Maß (5 mm Abstand zu jeder Seite),
Material: PVC, 10 mm Stärke, Farbe: weiß,
Die individuelle Verkleidung der PVC-Platten kann vor Ort (bauseits) mit Folie oder Fliesen erfolgen.

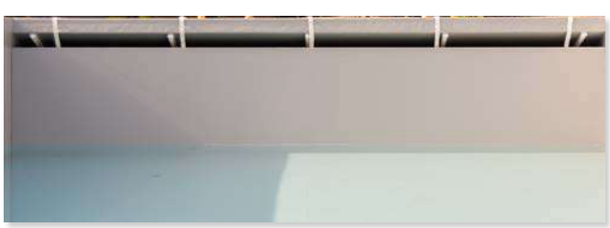

Sitzbankverkleidung

750 x 750 mm, Material: PVC, Farbe: weiß, 10 mm stark (Foto Typ 1)

Artikel	Artikel Nr.	€ ohne MwSt./Stk.	€ mit MwSt./Stk.
Vormontagesatz für Beton-, Fliesen- und Folienbecken	7150		
Vormontagesatz für Fertig- und Edelstahlbecken	7151		
Vormontagesatz für Styroporbecken	7152		

Artikel	Artikel Nr.	€ ohne MwSt./Stk.	€ mit MwSt./Stk.
Sitzbankverkleidung bis 3 m Breite	7140		
Sitzbankverkleidung bis 4 m Breite	7141		
Sitzbankverkleidung bis 5 m Breite	7142		
Sitzbankverkleidung bis 6 m Breite	7143		

Frontverkleidung

Material: PVC, Farbe: weiß, 10 mm stark (Foto Typ 3 + 4)

Artikel	Artikel Nr.	€ ohne MwSt./Stk.	€ mit MwSt./Stk.
Vormontagesatz 750 mm für Beton,- Fliesen- und Folienbecken	7180		
Vormontagesatz 750 mm für Fertig- und Edelstahlbecken	7181		
Vormontagesatz 750 mm für Styroporbecken	7182		
Vormontagesatz 1.000 mm für Beton,- Fliesen- und Folienbecken	7183		
Vormontagesatz 1.000 mm für Fertig- und Edelstahlbecken	7184		
Vormontagesatz 1.000 mm für Styroporbecken	7185		

Artikel	Artikel Nr.	€ ohne MwSt./Stk.	€ mit MwSt./Stk.
Frontverkleidung 750 mm, bis 3 m Breite	7160		
Frontverkleidung 750 mm, bis 4 m Breite	7161		
Frontverkleidung 750 mm, bis 5 m Breite	7162		
Frontverkleidung 750 mm, bis 6 m Breite	7163		

Artikel	Artikel Nr.	€ ohne MwSt./Stk.	€ mit MwSt./Stk.
Frontverkleidung 1.000 mm, bis 3 m Breite	7170		
Frontverkleidung 1.000 mm, bis 4 m Breite	7171		
Frontverkleidung 1.000 mm, bis 5 m Breite	7172		
Frontverkleidung 1.000 mm, bis 6 m Breite	7173		

Bodenverkleidung

750 mm, Material: PVC, Farbe: weiß, 10 mm stark (Foto Typ 5)

Artikel	Artikel Nr.	€ ohne MwSt./Stk.	€ mit MwSt./Stk.
Vormontagesatz für Beton-, Fliesen- und Folienbecken	7195		

Artikel	Artikel Nr.	€ ohne MwSt./Stk.	€ mit MwSt./Stk.
Bodenabdeckplatte bis 3 m Breite	7190		
Bodenabdeckplatte bis 4 m Breite	7191		
Bodenabdeckplatte bis 5 m Breite	7192		
Bodenabdeckplatte bis 6 m Breite	7193		

SICHERHEITSABDECKUNGEN

Sicherheitsabdeckungen ersetzen eine Luftpolsterabdeckung und deren Aufrollvorrichtung, eine Winterabdeckung und jedes andere Sicherheitssystem. Dank der guten Umfangsabdichtung bleibt der Pool im Winter wie im Sommer sauber. Blickdichtes PVC-Gewebe hemmt die Entwicklung von Algen. 100 % kindersicher.

Vergleichsübersicht	STARLIGHT	PRESTIGE	INITIAL
Beckentyp	Eingelassene Becken	Eingelassene Becken	Eingelassene Becken
Tragfähigkeit	125 kg	125 kg	100 kg
Ausführung der PVC-Folie	mehrteilig	einteilig	einteilig
Gewicht der PVC-Folie	650 g/m^2	650 g/m^2	650 g/m^2
Durchschnittliches Gewicht der Abdeckung	1.250 g/m^2	1.250 g/m^2	1.150 g/m^2
Material der Profile	Aluminium, eloxiert	Aluminium, eloxiert	Aluminium, eloxiert
Profilform	Doppelkehle, Endstücke abgeflacht	Doppelkehle, Endstücke abgeflacht	Rund
Profil-Außendurchmesser	46 mm	46 mm	45 mm
Sonderformen möglich	-	-	-
Aufrollen (Abhängig von der Beckenfläche)	1 Handkurbel (2 ≥ 50 m^2)	1 Handkurbel (2 ≥ 50 m^2)	1 Handkurbel (2 ≥ 50 m^2)
Aufrollvierkant	2	2	1 (2 ≥50 m^2)
Befestigung -Breitseite	Spanngurte und Ratschen aus rostfreiem Edelstahl	Spanngurte und Ratschen sus rostfreiem Edelstahl	Spanngurte und Ratschen aus rostfreiem Edelstahl
Einhängesystem -Breitseite	Herausziehbare Edelstahlstifte mit Hülsen	Herausziehbare Edelstahlstifte mit Hülsen	Herausziehbare Edelstahlstifte mit Hülsen
Befestigung -Längsseite	Cabiclic Spannbänder + Stiften oder WINDSAFE SYSTEM (optional)	inklusive WINDSAFE SYSTEM	optional WINDSAFE SYSTEM
Überstand am Umfang	20 cm	30 cm	25 cm
Ausschnitt für Treppe oder Filterblock	ja	-	-
Treppe am Beckenende	angebunden an der Abdeckung	angebunden an der Abdeckung	angebunden an der Abdeckung
Treppe an Längsseite	von der Abdeckung getrennt	von der Abdeckung getrennt	von der Abdeckung getrennt
max. Beckeninnenmasse	11,00 x 5,50 m	10,00 x 5,00 m	10,00 x 5,00 m
Schneefestigkeit* OHNE Schneeprofile	10 cm	10 cm	7,5 cm
Schneefestigkeit* MIT Schneeprofile	20 cm	20 cm	15 cm
Garantie	5 Jahre	5 Jahre	3 Jahre

* mindestertragene Schneehöhe (für Pulverschnee und Becken komplett befüllt mit Wasser)

BLICKDICHTE FARBEN

MODELL STARLIGHT, PRESTIGE UND INITIAL

Azurblau | Nachtblau | Schweizer Grün | Sand | Mokka | Lichtgrau | Anthrazitgrau

ABDECKUNG STARLIGHT

Handkurbel inklusive

Artikel	Artikel Nr.	€ ohne MwSt./m²	€ mit MwSt./m²
STARLIGHT Farbe: Azurblau	66512		
STARLIGHT Farbe: Nachtblau	66513		
STARLIGHT Farbe: Schweizer Grün	66514		
STARLIGHT Farbe: Sand	66515		
STARLIGHT Farbe: Mokka	66516		
STARLIGHT Farbe: Lichtgrau	66517		
STARLIGHT Farbe: Anthrazitgrau	66518		

ABDECKUNG PRESTIGE

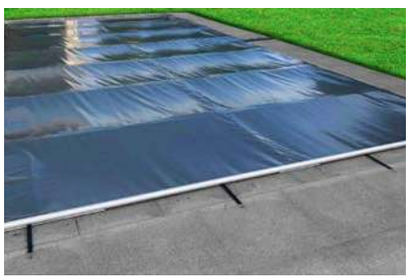

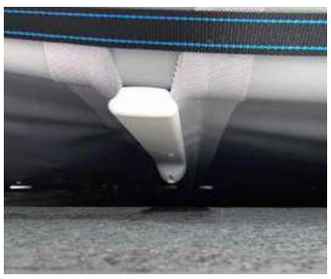

Handkurbel inklusive

Artikel	Artikel Nr.	€ ohne MwSt./m²	€ mit MwSt./m²
PRESTIGE Farbe: Azurblau	66505		
PRESTIGE Farbe: Nachtblau	66506		
PRESTIGE Farbe: Schweizer grün	66507		
PRESTIGE Farbe: Sand	66508		
PRESTIGE Farbe: Mokka	66509		
PRESTIGE Farbe: Lichtgrau	66510		
PRESTIGE Farbe: Anthrazitgrau	66511		

ABDECKUNG INITIAL

Handkurbel inklusive

Artikel	Artikel Nr.	€ ohne MwSt./m²	€ mit MwSt./m²
INITIAL Farbe: Königsblau	66500		
INITIAL Farbe: Mandelgrün	66501		
INITIAL Farbe: Sand	66502		
INITIAL Farbe: Lichtgrau	66503		
INITIAL Farbe: Anthrazitgrau	66504		

Die Berechnungsgrundlage sind volle m² (aufgerundet, ohne Nachkommastellen)

Aufpreis (pro m²): + 15 % für Abdeckflächen unter 25 m²

Achtung:
STARLIGHT ist nur für rechteckige Becken (mit oder ohne Treppe) geeignet und kann nur in Rechteckform und mit einem Überstand von jeweils 20 cm angefertigt werden.

PRESTIGE ist nur für rechteckige Becken (mit oder ohne Treppe) geeignet und kann nur in Rechteckform und mit einem Überstand von jeweils 30 cm angefertigt werden.

INITIAL wird bei Sonderformbecken in rechteckiger Form angefertigt (gemäß Machbarkeitsstudie). In diesem Fall muss ein Randschutzverstärkungs-Kit bestellt und vor Ort angepasst werden (siehe Zusatzausstattungen). Der Überstand auf jeder Seite beträgt 25 cm.

Abdeckung für Becken mit Sonderformen ist auf Anfrage möglich.

ZUSATZAUSSTATTUNGEN

Artikel	Artikel Nr.	€ ohne MwSt.	€ mit MwSt.
Schnellabspannsystem für Becken OHNE Leiter/Treppe (STARLIGHT/PRESTIGE/INITIAL)	66510-E1		
Schnellabspannsystem für Becken MIT Leiter/Treppe (STARLIGHT/PRESTIGE/INITIAL)	66510-E2		
Verstellbare Befestigung an der Lagerseite (STARLIGHT/PRESTIGE/INITIAL)	66510-E3		
Schutzhülle aus PVC (STARLIGHT/PRESTIGE/INITIAL)	66510-E4		
Maßgeschneidertes Beckenrandersatzprofil (STARLIGHT)	66512-E1		
Ausschnittpauschale für Treppe (STARLIGHT)	66512-E2		
Ausschnittpauschale für Leiter oder Filterblock (STARLIGHT)	66512-E3		
Windsafe System integrierte Hebeschutzgurte an beiden Längsseiten (STARLIGHT)	66512-E4		
Randschutzverstärkungskit für nicht rechteckige Becken (TOP)	66511-E1		

WIND-KIT & SCHNEE-KIT

(GURTE MIT RATSCHEN)

- Wind-Kit: Erhöhen Sie die Windfestigkeit Walu Pool
- Schnee-Kit: Erhöhen Sie die Schneefestigkeit Walu Pool

Inhalt: 1 Gurt in Breite 35 mm, 1 Spanner mit Ratsche, 2 D-Ringe und 2 Stifte mit Hülsen Ø 12 mm
Ösen und Ratsche aus Edelstahl

- Je Abdeckung werden 2 Kits benötigt

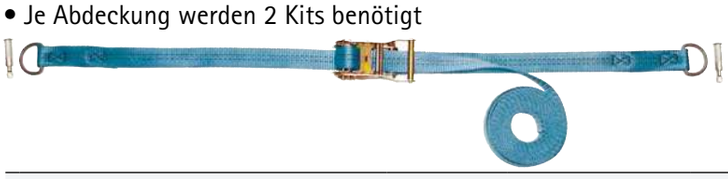

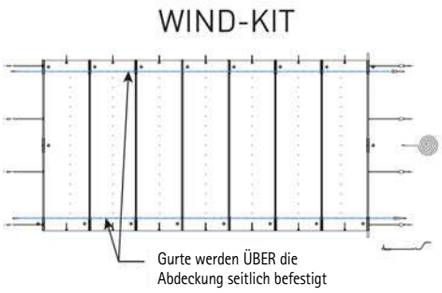

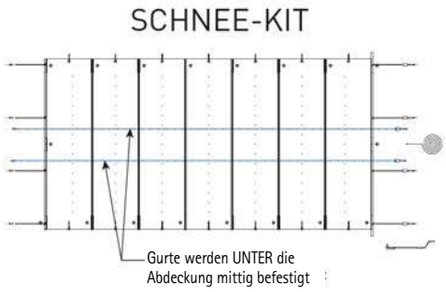

Artikel	Artikel Nr.	€ ohne MwSt./Stk.	€ mit MwSt./Stk.
Wind- & Schnee-Kit 8m	66500-E3		
Wind- & Schnee-Kit 11m	66500-E6		
Wind- & Schnee-Kit 14m	66500-E10		
Wind- & Schnee-Kit weiterer lfd. Meter	66500-E9		

SCHNEE KIT PREMIUM

NEU

Aluprofile lfm. benötigt werden:
Gesamtlänge = Länge eines Profils x Anzahl der Profile

Artikel	Artikel Nr.	€ ohne MwSt./	€ mit MwSt./Stk.
Schneekit Premium (Alu Profile) je lfm	66500-E11		

LUFTPOLSTERFOLIEN

SONDERANFERTIGUNGEN LUFTPOLSTERFOLIE

BLAU UND SCHWARZ

Luftpolsterfolie in Sonderanfertigung, exakt auf das von Ihnen gewünschte Maß gefertigt. Zur Berechnung wird immer das Rechteckmaß zugrunde gelegt (größte Länge und größte Breite). Planenzuschnitte für runde und ovale Becken möglich.

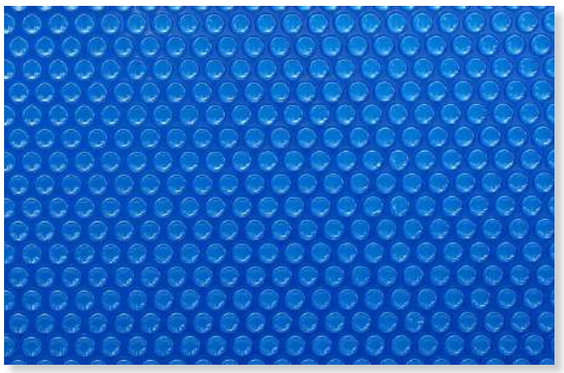

Artikel	Berechnung	Artikel Nr.	€ ohne MwSt.	€ mit MwSt.
Sonderanfertigung Luftpolsterfolie aus PE-Folie mit einzelnen Luftkammern, Folienstärke 400 µ. Farbe: schwarz	per lfm.	6660		
Sonderanfertigung Luftpolsterfolie aus PE-Folie mit einzelnen Luftkammern, Folienstärke 400 µ. Farbe: blau	per lfm.	6661		
Ø 32 Zugschlaufe mit Ösen und Seil für Schwimmrohr	per Stück	6662		
Öse für Planen- oder Zugseilbefestigung	per Stück	6663		
Randverstärkung (nur gerade Seiten) und nur in Farbe schwarz	per lfm.	6664		
Zugrohr Ø 32 mm in Stücken 120 cm mit Muffen, Kappen und Kleber (bitte Länge angeben bei Bestellung)	per Stück	6665		
Zugseil für Luftpolsterfolie	per lfm.	6666		
Rund schneiden	per Stück	6668		

Artikel	Größe (cm)	Artikel Nr.	€ ohne MwSt./m²	€ mit MwSt./m²
Schutzfolie weiss/schwarz für Luftpolsterfolie	600 x 100	6667		

AUFROLLVORRICHTUNG

Mobile Aufrollvorrichtung aus Aluminium inklusive Bänderset zum Befestigen einer Poolabdeckung.
Verstellbar von 2,10 m - 6,30 m. Wellendurchmesser 80 mm

Artikel	Artikel Nr.	€ ohne MwSt./Stk.	€ mit MwSt./Stk.
Mobile Aufrollvorrichtung	2321		

GFK-TREPPEN

GFK-TREPPE ELEGANZ

MIT 600 MM ODER 800 MM STUFENBREITE

für alle Beckenarten, unabhängig der Oberfläche, ob Neubau oder Nachrüstung
Eine Befestigung am Boden ist nicht notwendig, da die Treppe einfach im Poolwasser steht.
Inklusive eingebauter Gewichte, um ein Aufschwimmen zu verhindern.
Inklusive Anfahrbügel für Bodensauger, um ein Verkanten unterhalb zu vermeiden.
Hinweis: Handlauf ist **nicht** im Lieferumfang enthalten

Eleganz 60 lang/kurz

Ausführung lang:
mit Plattform und 2 Schrauben zur Fixierung auf dem Randstein.
Inkl. verstellbarem Fuß zur Anpassung an die Beckentiefe von 1.540 – 1.640 mm mit Randstein.
Die Treppen sind zusätzlich ausgestattet mit einem Anfahrbügel, welcher verhindert, dass ein Beckenreiniger unter die Treppenstufen fahren kann.

Eleganz 80 lang/kurz

Ausführung kurz:
Die Fixierung erfolgt über die Montage im oberen Wandbereich über 2 Bolzen (Maueranker optional auf Katalogseite 166).
Inkl. verstellbarem Fuß zur Anpassung an die Beckentiefe von 1.390 – 1.430 mm.
Die Treppen sind zusätzlich ausgestattet mit einem Anfahrbügel, welcher verhindert, dass ein Beckenreiniger unter die Treppenstufen fahren kann.

MÖGLICHE FARBEN

Weiss | Sand | Meerblau | Silbergrau | Azurblau | Granit

Eleganz 80 lang

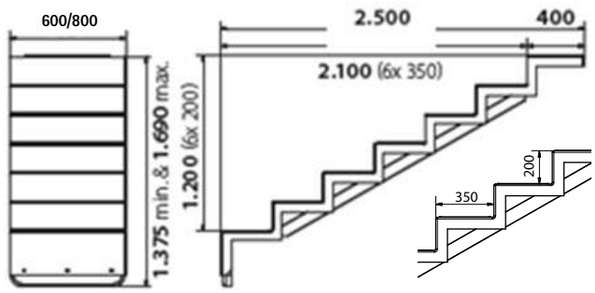

Eleganz 80 kurz

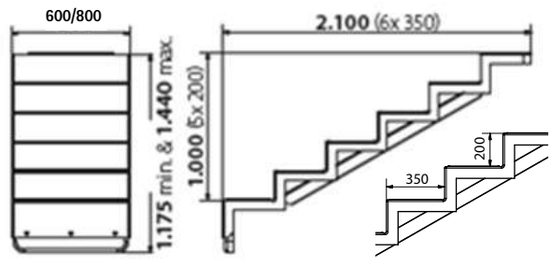

800 x 1.580 mm, 6 Stufen

Farbe	Artikel Nr.	€ ohne MwSt./Stk.	€ mit MwSt./Stk.
weiß	0131		
meerblau	0133		
sand	0135		
azurblau	0137		
silbergrau	0139		
granit	0141		

800 x 1.300 mm, 6 Stufen

Farbe	Artikel Nr.	€ ohne MwSt./Stk.	€ mit MwSt./Stk.
weiß	0130		
meerblau	0132		
sand	0134		
azurblau	0136		
silbergrau	0138		
granit	0140		

Eleganz 60 lang

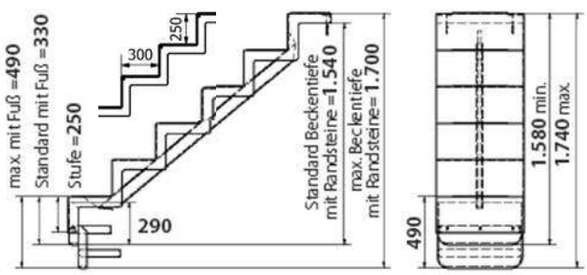

Eleganz 60 kurz

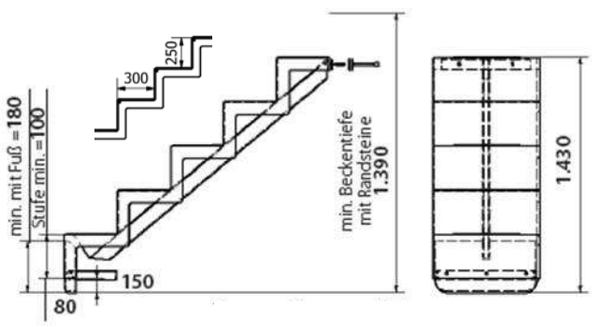

600 x 1.580 mm, 5 Stufen

Farbe	Artikel Nr.	€ ohne MwSt./Stk.	€ mit MwSt./Stk.
weiß	0143		
meerblau	0145		
sand	0147		
azurblau	0149		
silbergrau	0151		
granit	0153		

600 x 1.300 mm, 5 Stufen

Farbe	Artikel Nr.	€ ohne MwSt./Stk.	€ mit MwSt./Stk.
weiß	0142		
meerblau	0144		
sand	0146		
azurblau	0148		
silbergrau	0150		
granit	0152		

Artikel	Artikel Nr.	€ ohne MwSt./Stk	€ mit MwSt./Stk.
Eleganz Stufen farbig abgesetzt*	0155		

* Farbe bei Bestellung angeben.

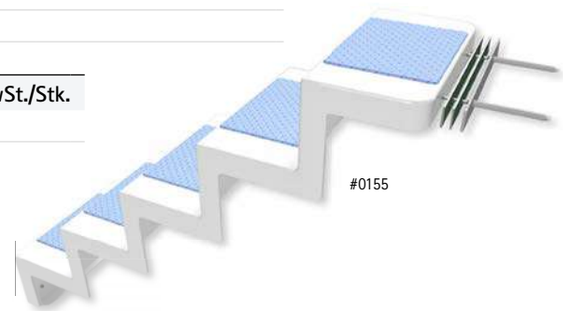

#0155

Maueranker V4A

FÜR ELEGANZ 60 + 80 KURZ

Farbe	Artikel Nr.	€ ohne MwSt./Stk.	€ mit MwSt./Stk.
Maueranker	0154		

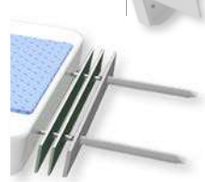

#0154

GFK-TREPPE KANTO 250 KL

5 Stufen mit Sitzstufe, mit Folien-Klemmleiste 1.165 x 2.500 x 1.500 mm, **inklusive** justierbarer Stützen zur Ausrichtung der Treppe. Für Styropor- oder Betonbecken mit Folienauskleidung. Die Installation erfolgt als Zwischenwandmontage und ist mit Beton zu hinterfüllen. Die Beckeninnenseite kann vor Ort auf die gewünschte Höhe eingekürzt werden (1,50 bis 1,40 m).
Treppe **nur** rechts möglich (wie Abbildung).

Farbe	Artikel Nr.	€ ohne MwSt./Stk.	€ mit MwSt./Stk.
weiß	0124		
meerblau	0125		
sand	0126		
azurblau	0127		
silbergrau	0128		
granit	0129		

Artikel	Artikel Nr.	€ ohne MwSt./Stk	€ mit MwSt./Stk.
Stufen farbig abgesetzt*	0123		

* Farbe bei Bestellung angeben.

Anschluss der PVC-Auskleidung mit Klemmleiste für die Innenhülle.
Alternativ lieferbar: PVC-Anschweißleiste für 1,5 mm Folie

MÖGLICHE FARBEN

Weiss | Sand | Meerblau | Silbergrau | Azurblau | Granit

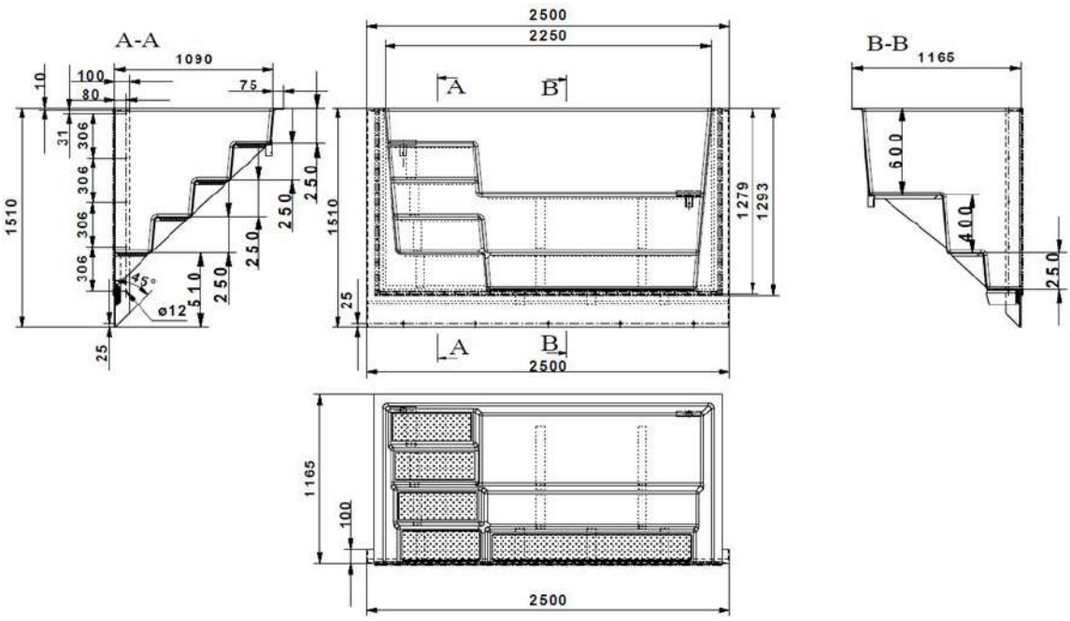

Weitere Treppen sind auf Anfrage lieferbar

SCHACHTABDECKUNGEN

06403 + 06402

Moderne Leichtbau-Schachtabdeckung. Große Gewichtseinsparung gegenüber Schachtabdeckungen mit Betonbefüllung. Die Wanne wird über das Scharnier hochgehoben und die Kraftanstrengung wesentlich reduziert. Mit Fallschutzvorrichtung. Da die Betonbefüllung der Wanne entfällt, ist der Einbau schneller und einfacher möglich. Für die Belegung mit Platten, Fliesen, Parkett usw. steht eine freie Höhe von 24mm zur Verfügung. Bei dünnen Fliesen ist der Höhenausgleich mit geeignetem Fliesenkleber und wasserfesten Bauplatten herzustellen. Geruchs- und weitgehend wasserdichte Ausführung in sehr hoher Verarbeitungsqualität. Sehr schöne Oberfläche, insbesondere die sichtbaren Kanten. Unauffällige Eckverbinder erleichtern den Anschluss von Fliesen und Platten usw.
Öffnen mit dem Lift off System über das Scharnier oder mit Unterstützung von Gasdruckdämpfern.

Hinweis: Diese Schachtabdeckung ist nicht völlig wasserdicht.
Es muss auf der Baustelle besonders auf einen dichten Anschluss an der Zargenaußenseite geachtet werden. Platten oder Fliesen satt (vollflächig) mit geeignetem Fliesenkleber anbinden. Bei dünnen Fliesen oder Platten zum Höhenausgleich wasserfeste Bauplatten verwenden.

- **Belastung:** Klasse A (15 kN Prüfkraft) EN 124
- Material: Zarge aus Alu-Strangpressprofilen, Wanne aus Alu-Strangpressprofilen verklebt mit Composite-Alu-Wabenplatte (weiß beschichtet)
- Edelstahlverschraubung
- EPDM-Dichtung
- **inklusive** Aushebeschlüssel

1 Zarge
2 Wanne
3 Dichtung
4 Innensechskantschraube (V2A 1.4301 Edelstahl)
5 Gussteil Alu
6 Abdeckkappe (Kunststoff)
7 Scharnier
8 Spritzteil (Kunststoff)
9 Vierkantmutter (V2A 1.4301 Edelstahl)
10 Fallschutzvorrichtung
11 Alu-Wabenplatte (weiß beschichtet)

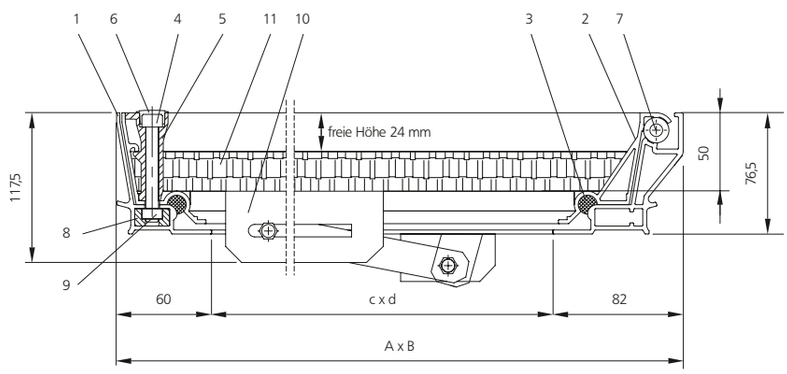

Artikel	Lichtes Schachtmaß	Äußere Abmessungen	Gewicht unbefüllt	Art. Nr.	€ ohne MwSt./Stk.	€ mit MwSt./Stk.
Schachtabdeckung mit Scharnieren	60 x 60 cm	72 x 74 cm	13 kg	06400		
Schachtabdeckung mit Scharnieren	80 x 80 cm	92 x 94 cm	18 kg	06401		

MIT LIFT OFF SYSTEM – Dank Gasdruckfedern optimaler Öffnungskomfort

Schachtabdeckung mit Scharnier und Gasdruckfeder

NEU

Artikel	Lichtes Schachtmaß	Äußere Abmessungen	Gewicht unbefüllt	Art. Nr.	€ ohne MwSt./Stk.	€ mit MwSt./Stk.
Schachtabdeckung mit Scharnieren & Gasdruckfeder	60 x 60 cm	72 x 74 cm	13 kg	06403		
Schachtabdeckung mit Scharnieren & Gasdruckfeder	80 x 80 cm	92 x 94 cm	18 kg	06402		

LEITERN V2A/AISI 304

TIEFBECKENLEITER (V2A/AISI 304) GEMÄSS DIN EN 16582-1

Material: Edelstahl V2A, poliert, Holm Ø 42,4 mm, gleitsichere profilierte Stufe, Auftritt-Tiefe 80 mm, senkrechter Stufenabstand 250 mm, Breite Mitte Holm 500 mm, Ausladung hinter Beckenkante ca. 180 mm, Holmhöhe über dem Beckenrand ca. 630 mm. Max. Belastung 120 kg. Die Stufen haben jeweils 2 rutschhemmende Einlagen aus EPDM.

HOLM GEBOGEN ENG

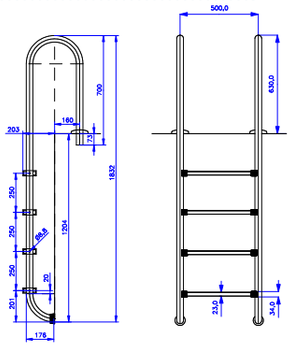

#511-N

Anzahl Stufen	Höhe	Art. Nr.	€ ohne MwSt./Stk.	€ mit MwSt./Stk.
2	694 mm	510-N*		
3	959 mm	511-N*		
4	1224 mm	512-N*		
5	1489 mm	513-N*		

HOLM GEBOGEN WEIT

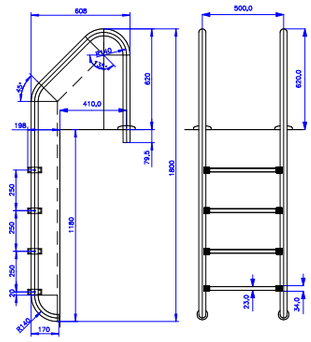

#521-N

Anzahl Stufen	Höhe	Art. Nr.	€ ohne MwSt./Stk.	€ mit MwSt./Stk.
2	694 mm	520-W*		
3	959 mm	521-W*		
4	1224 mm	522-W*		
5	1489 mm	523-W*		

ZUBEHÖR (FÜR HOLM GEBOGEN ENG UND HOLM GEBOGEN WEIT)

Artikel	Artikel-Nr.	€ ohne MwSt./Stk.	€ mit MwSt./Stk.
Montageset Flanschbefestigung V2A, 1 Paar für Leitern eng und weit	510		

#531-U

EINSTIEGSLEITER GETEILT (V2A/AISI 304) GEMÄSS DIN EN 16582-1

2-TEILIG

Material: Edelstahl V2A, poliert,
Holm Ø43 mm, Stufen aus Edelstahl V2A,
gleitsichere profilierte Stufe,
max. Belastung: 120 kg,
Auftritt-Tiefe ca. 80 mm,
senkrechter Stufenabstand 250 mm,
Breite Mitte Holm 500 mm.

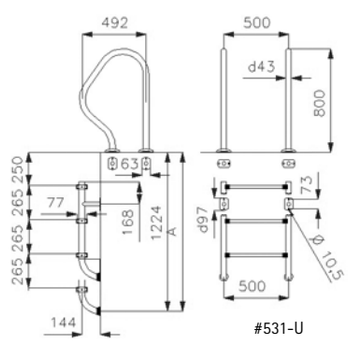

#531-U

Anzahl Stufen	Höhe	Artikel Nr.	€ ohne MwSt./Stk.	€ mit MwSt./Stk.
3	959 mm	531-U*		
4	1224 mm	532-U*		

*Nicht geeignet für Salzelektrolyse

max. 150 mg/l Chloridgehalt für V2A Edelstahl/AISI 316

HOCHBECKENLEITER (V2A/AISI 304) GEMÄSS DIN EN 16582-1*

Material: Edelstahl V2A, poliert, Holm Ø 42 mm, Stufen und Plattform aus Kunststoff, Auftritt-Tiefe Stufe ca. 80 mm, Auftritt- Tiefe Plattform ca 300 mm, max. Belastung: 120 kg, senkrechter Stufenabstand 230 mm, Breite Mitte Holm 500 mm, Holmhöhe über Plattform ca. 500 mm. Die Stufen sind geriffelt.

#516-H

#518-H

Anzahl Stufen	Beckenhöhe	Artikel Nr.	€ ohne MwSt./Stk.	€ mit MwSt./Stk.
3/3	1,00 m	515-H*		
4/4	1,20 m	516-H*		
5/5	1,50 m	517-H*		
4/1	1,20 m	518-H*		
5/1	1,50 m	519-H*		

#5910

Umrüst-Sets (einseitig) zur Anpassung an DIN EN 16582-1[x]	kg	Artikel-Nr.	€ ohne MwSt./Stk.	€ mit MwSt./Stk.
Umrüst-Set Klapp-Verschluss für Hochbeckenleitern mit 3 Stufen	8,0	5910*[x]		
Umrüst-Set Klapp-Verschluss für Hochbeckenleitern mit 4 Stufen	8,5	5912*[x]		
Umrüst-Set Klapp-Verschluss für Hochbeckenleitern mit 5 Stufen	9,0	5915*[x]		

[x]Zur Einhaltung der DIN EN 16582-1 ist der Umrüstsatz erforderlich

GRIFFBOGEN (V2A/AISI 304)

Höhe 850 mm, Ausladung 1200 mm, Holm Ø 43 mm, Edelstahl V2A/AISI 304 poliert

#510.1

Artikel	Artikel Nr.	€ ohne MwSt./Stk.	€ mit MwSt./Stk.
Griffbogen	510.1		

KIPPGELENK FÜR LEITER

Montageset Leiterkippgelenk d=43 mm
Flanschbefestigung für Beckenleiter
V2A eng/weit, 1 Paar

#511

Artikel	Artikel Nr.	€ ohne MwSt./Stk	€ mit MwSt./Stk.
Kippgelenk	511*		

*Nicht geeignet für Salzelektrolyse

max. 150 mg/l Chloridgehalt für V2A Edelstahl/AISI 316

SCHWALLDUSCHEN

Costa

SCHWALLDUSCHE COSTA

- Wasseranschluss mit 2" Innengewinde
- Material Edelstahl V4A/AISI 316
- Pumpen: siehe ab Katalogseite 96

INKLUSIVE BODENPLATTE

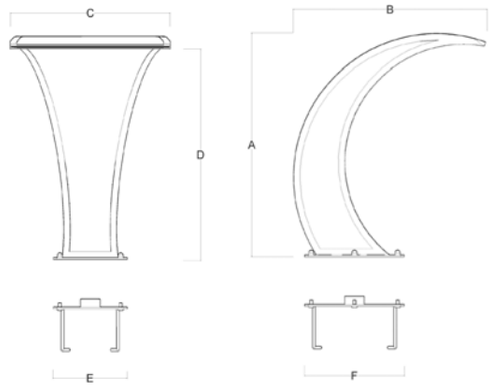

Modell	empfohlene Pumpenleistung	Art. Nr.	€ ohne MwSt./Stk.	€ mit MwSt./Stk.
Costa 300	5 – 18 m³/h	01.20		
Costa 500	6 – 21 m³/h	01.21		
Costa 700	7 – 24 m³/h	01.22		
Costa 1000	9 – 29 m³/h	01.23		

Abmessungen	A (mm)	B (mm)	C (mm)	D (mm)	E (mm)	F (mm)
Costa 300	650	600	300	560	180	260
Costa 500	700	600	500	660	230	310
Costa 700	800	765	700	730	255	340
Costa 1000	1000	900	1000	950	330	440

Cascade

SCHWALLDUSCHE CASCADE UND CASCADE RAIN

- Wasseranschluss mit 2" Innengewinde
- Material Edelstahl V4A/AISI 316
- Pumpen: siehe ab Katalogseite 96

INKLUSIVE BODENPLATTE

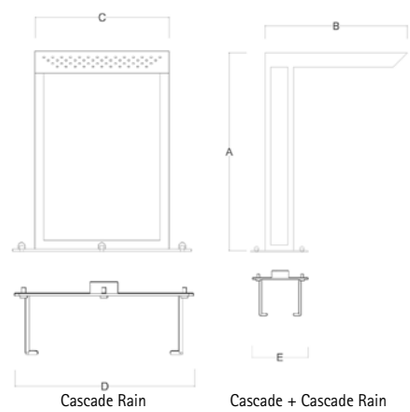

Cascade Rain Cascade + Cascade Rain

Cascade Rain

Modell	empfohlene Pumpenleistung	Art. Nr.	€ ohne MwSt./Stk.	€ mit MwSt./Stk.
Cascade 300	5 – 18 m³/h	01.50		
Cascade 500	6 – 21 m³/h	01.51		
Cascade 700	7 – 24 m³/h	01.52		
Cascade 1000	9 – 29 m³/h	01.53		
Cascade Rain 300	5 – 18 m³/h	01.55		
Cascade Rain 500	6 – 21 m³/h	01.56		
Cascade Rain 700	7 – 24 m³/h	01.57		
Cascade Rain 1000	9 – 29 m³/h	01.58		

Abmessungen	A (mm)	B (mm)	C (mm)	D (mm)	E (mm)
Cascade/Rain 300	700	500	300	400	200
Cascade/Rain 500	700	500	500	600	200
Cascade/Rain 700	700	500	700	800	200
Cascade/Rain 1000	700	500	1000	1100	200

SCHWALLDUSCHE TEXAS

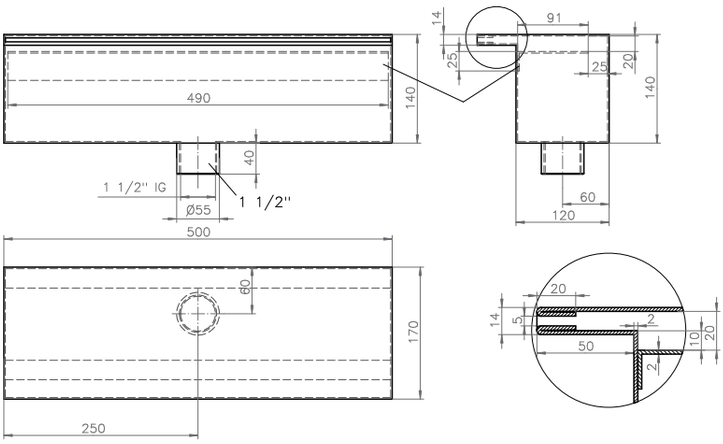

- **für Wandmontage**
- Wasseranschluss mit 1" Innengewinde
- Material Edelstahl V4A/AISI 316 geschliffen
- Höhe ca. 140 mm
- Auslauf ca. 490 mm
- Pumpen: siehe ab Katalogseite 96

Modell	empfohlene Pumpenleistung	Art. Nr.	€ ohne MwSt./Stk.	€ mit MwSt./Stk.
Texas	2–3 m³/h	01.65		

SCHWALLROHR FLEXI

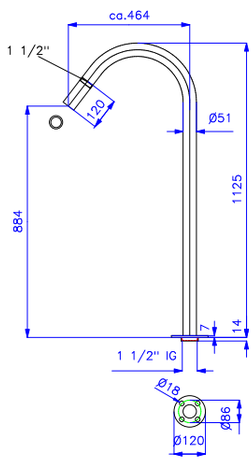

Erfrischung, Massage und Spaß –die Edelstahl-Schwallrohre bieten unterschiedliche Möglichkeiten. Die sehr stabil gebauten Schwallrohre aus Edelstahl haben einen Rohrdurchmesser von 51 mm und eine Höhe von ca. 110 cm. Man kann unter vier verschiedenen Düseneinsätzen wählen. Rundstrahl, Rund – sechsstrahlig, Flachstrahl und flach – vierstrahlig. Die Düseneinsätze sind bereits werkseitig montiert und eingedichtet. Eine Pumpenleistung von ca. 8 m³/h wird empfohlen.

- Wasseranschluss mit 1 ½" Innengewinde
- Schwallwasserrohr Ø 51 x 1,5 mm x 1100 mm
- 4 verschiedene Düsenaufsätze
- Material: Edelstahl V2A/AISI 304
- Gewicht: 6 kg
- Pumpen: siehe ab Katalogseite 96

TYP A - Rundstrahl

TYP B - Rund 6-strahlig

TYP C - Flachstrahl

TYP D - Flach 4-strahlig

Modell	empfohlene Pumpenleistung	Artikel Nr.	€ ohne MwSt./Stk.	€ mit MwSt./Stk.
Typ A	8 – 10 m³/h	11.00		
Typ B	8 – 10 m³/h	11.06		
Typ C	8 – 10 m³/h	11.11		
Typ D	8 – 10 m³/h	11.14		

SCHWALLDUSCHE TROPIC

Transparent, leicht und doch elegant zeigt sich die Schwalldusche TROPIC als Design-Highlight. Aus klarem Acrylglas gefertigt, bietet diese Attraktion nicht nur einen freien Blick auf den strömenden Wasserfall, sondern ist gleichzeitig ein visueller Hingucker in jedem Wellnessgarten.
Die klaren Strukturen und das stabile edle Acrylglas bilden eine formvollendete Einheit. Durch die eingebauten LED/RGB Leuchten erleben Sie schon in der Dämmerung ein Feuerwerk an Farbspielen, das Sie mit der Fernbedienung individuell steuern können.

- Gehäuse: Acrylglas 12 mm stark
- Höhe: ca. 703 mm
- Auslaufbreite: ca. 400 mm
- Wasseranschluss mit 1,5" Innengewinde
- Beleuchtung: LED/RGB Beleuchtung mit Fernbedienung
- Befestigung: Flanschmontage, Flanschplatte 460 x 275 mm
- inkl. Gegenflansch: 1 ½"
- inkl. Fernbedienung, Controller (keine Schutzart) und Trafo
- Pumpen: siehe ab Katalogseite 96

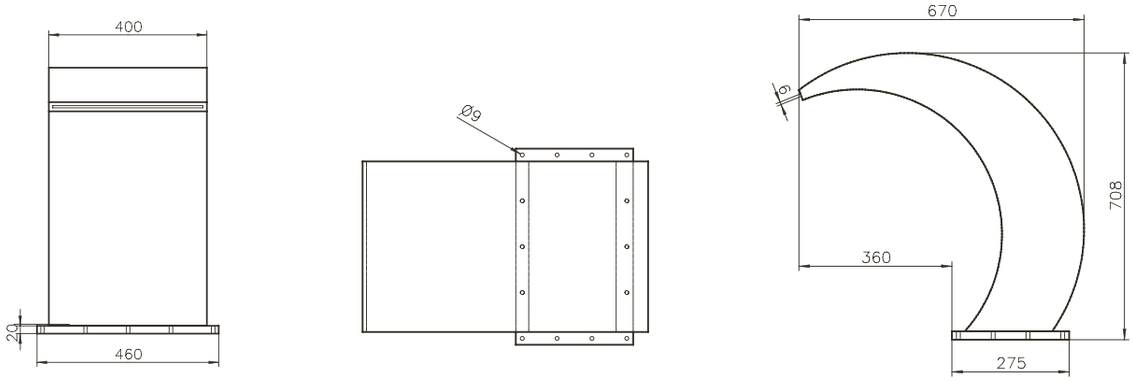

Modell	empfohlene Pumpenleistung	Art. Nr.	€ ohne MwSt./Stk.	€ mit MwSt./Stk.
Tropic	23 m³/h	01.70		

SCHWALLDUSCHE CARIBIC NEU

Transparent, leicht und elegant - Die Schwalldusche CARIBIC ist ein echter Blickfang. Aus klarem Acrylglas gefertigt, bietet diese Attraktion nicht nur einen freien Blick auf den strömenden Wasserfall. Die klaren Strukturen und das stabile edle Acrylglas bilden eine formvollendete Einheit. Durch die eingebauten LED/RGB Leuchten erleben Sie schon in der Dämmerung ein Feuerwerk an Farbspielen, das Sie mit der Fernbedienung individuell steuern können.

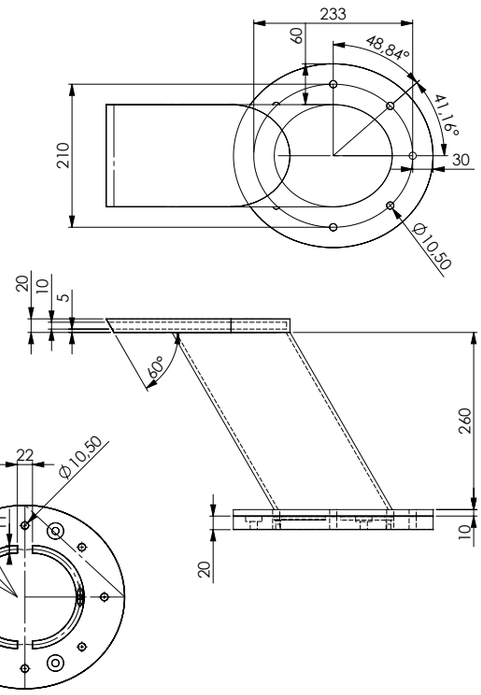

Montage:
Der Gegenflansch wird mit 3 Schrauben auf dem Beckenrand befestigt, die Schwalldusche dann mit 7 Schrauben im Gegenflansch. Der Gegenflansch ist 20mm stark, sodass dieser z.B. auch „eingefliest" werden kann und hierdurch dann im Boden verschwindet. Der Gegenflansch und der Flansch an der Schwalldusche sind oval, d.h. 293mm lang und 270 mm breit.

- Nur 300mm hoch, aber nicht zu übersehen
- Passt daher unter viele Schiebehallen
- Ein Highlight in der Nacht, glänzend am Tag
- Mit LED-Beleuchtung, inkl. Fernbedienung
- Für Elektrolyse-Becken geeignet
- Schwallduschen-Körper aus transparentem Acryl
- Gegenflansch aus PVC (1 ½" IG im PVC-Gegenflansch)
- Durchfluss zwischen 3 und 12m²/h
- 150 mm breiter Auslass

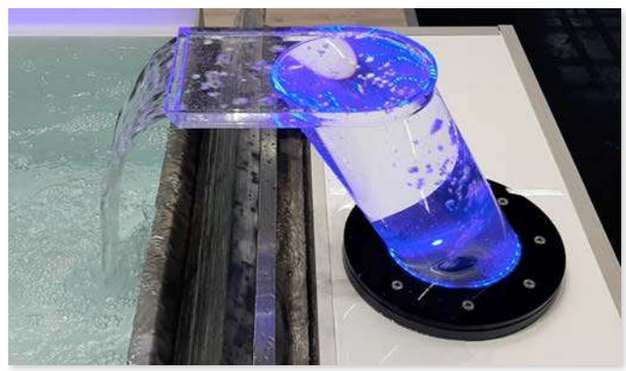

Modell	empfohlene Pumpenleistung	Art. Nr.	€ ohne MwSt./Stk.	€ mit MwSt./Stk.
Caribic	10m³/h	01.75		

ANSAUGUNGEN

NEU

für Folien-, Fliesen-, Strypor-, Beton-, Edelstahl- und Fertigbecken, mit V4A Ansaugsieb und Bronze Flanschsatz für den separaten Wasserkreislauf für Schwallduschen oder andere Wasserattraktionen haarfangsicher nach DIN EN 13451 und 16713

Material	Anschluss	Durchmesser	max. Durchfluss	Art. Nr.	€ ohne MwSt./Stk.	€ mit MwSt./Stk.
Rotguss	DN50/2"	200 mm	9,7 m³/h	#9833		
Bronze	DN50/2"	200 mm	9,7 m³/h	#9834		

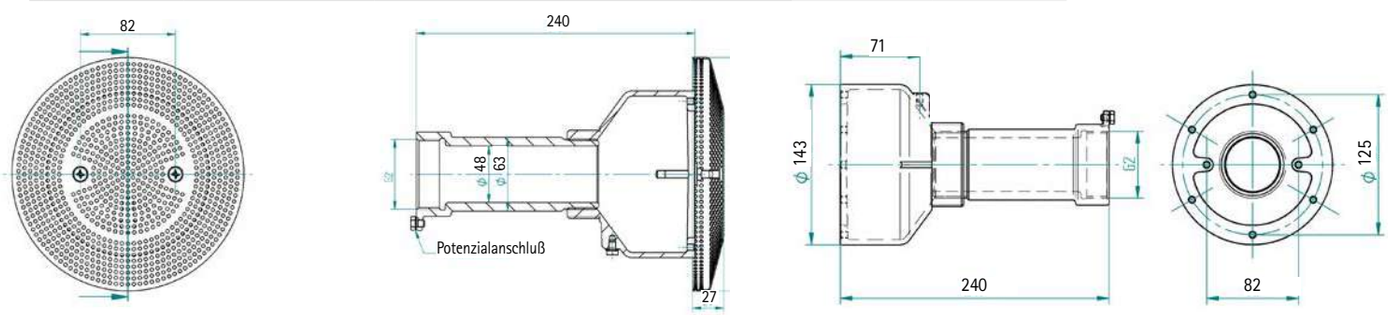

Material	Anschluss	Durchmesser	max. Durchfluss	Art. Nr.	€ ohne MwSt./Stk.	€ mit MwSt./Stk.
Rotguss	DN65 / 2 ½"	280 mm	19,1 m³/h	9831		
Bronze	DN65 / 2 ½"	280 mm	19,1 m³/h	9832		

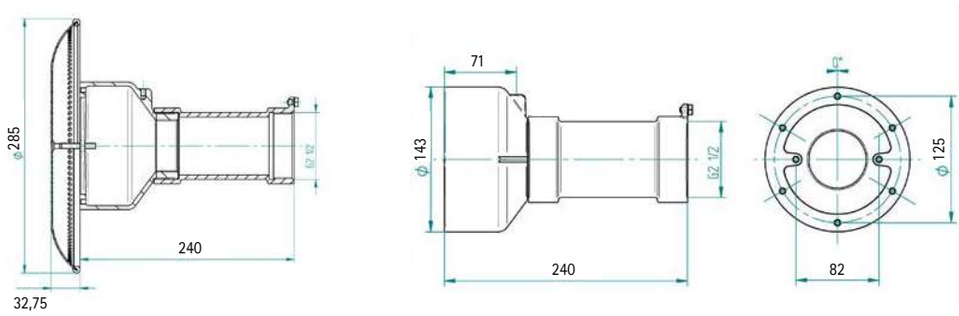

Material	Anschluss	Durchmesser	max. Durchfluss	Art. Nr.	€ ohne MwSt./Stk.	€ mit MwSt./Stk.
Rotguss	DN80 / DIN-Flansch	350 mm	31,6 m³/h	9835		
Bronze	DN80 / DIN-Flansch	350 mm	31,6 m³/h	9836		

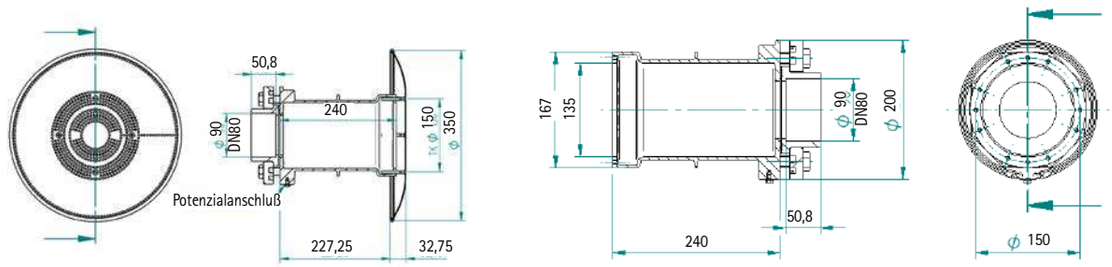

PIEZOSCHALTEREINSATZ

NEU

für Folien-, Fliesen-, Strypor-, Beton-, Edelstahl- und Fertigbecken, inkl. 5 m Kabel,
Zum Ein- und Ausschalten von z.B. Wasserattraktionen, zusätzlich wird einer der nachfolgenden Piezoschaltungen in 230 V oder 400 V benötigt
Für Folien- und Fliesenbecken: mit Einbautopf in Rotguss oder Bronze, mit Blende aus V4A und Flanschsatz aus Bronze
Für Fertigbecken: mit Kontermutter 1" und Schlauchtülle

Geeignet für	Material	Art. Nr.	€ ohne MwSt./Stk.	€ mit MwSt./Stk.
Folienbecken	Rotguss	986-8		
Folienbecken	Bronze	986-8B		
Fertigbecken	Rotguss	986-9		
Fertigbecken	Bronze	986-9B		

PIEZOSCHALTUNGEN

NEU

Schaltkasten zwischen dem Piezoschalter und der anzusteuernden Pumpe

Spannung	Leistung	Absicherung	Art. Nr.	€ ohne MwSt./Stk.	€ mit MwSt./Stk.
230 V	für 1,1 / 1,3 kW	5,5 -7,5 A	986-18		
230 V	für 1,5 + 2,0 kW	9,0 -12,5 A	98311		
400 V	für 1,1 kW	2,3 - 3,2 A	98314		
400 V	für 2,2 kW	4,0 - 6,0 A	98313		

SOLARDUSCHEN/DUSCHEN

SOLARDUSCHE TRINIDAD

Flexibel im Einsatz, angenehm warmes Duschwasser und modernes Design – das sind nur einige Highlights, die für die Solardusche TRINIDAD sprechen. Die Dusche ist aus edlen Materialien gefertigt, Edelstahl und ein Wassertank aus Aluminium setzen qualitative Akzente. Der Wassertank wird durch die Sonneneinstrahlung erwärmt. Mit dem Einhebelmischer regulieren Sie die Wassertemperatur, die für Sie am angenehmsten ist. Der Wasseranschluss erfolgt über ein Gartenschlauchsystem (Gardena oder ähnliches) wahlweise seitlich oder von unten. Selbstverständlich verfügt diese Solardusche auch über eine Handdusche, die getrennt angesteuert werden kann.

- Material: Edelstahl V2A AISI 304, Sicherheitsglas 8 mm
- Wassertank Aluminium, außen lackiert
- Inhalt Wassertank: ca. 25 Liter
- Höhe Boden bis Duschkopf: ca. 2.050 mm
- Armatur: Messing verchromt
- Funktion: Kopf- und Handdusche
- Wassseranschluss: Wasserschlauch-System (Gardena, o.ä.)
- Gewicht: ca. 35 kg (ungefüllt)
- Befestigung: Bodenflansch
- Bodenplatte auf Anfrage lieferbar

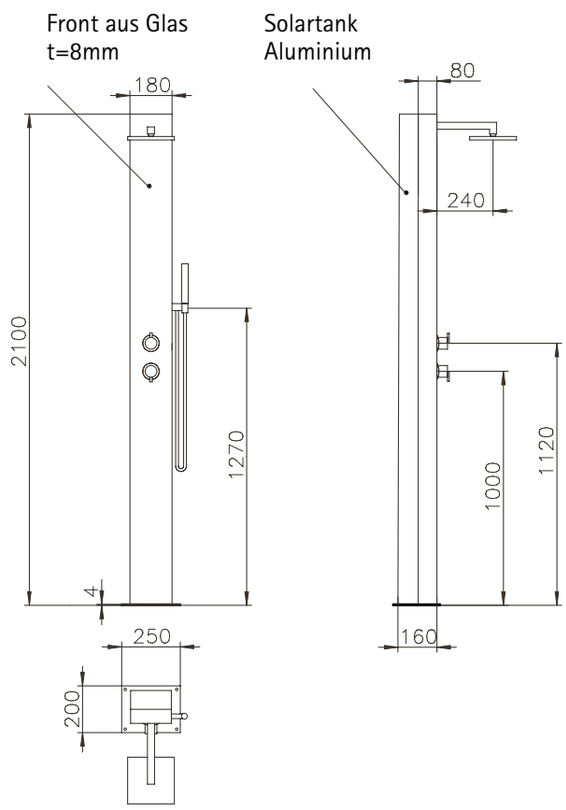

Artikel	Art. Nr.	€ ohne MwSt./Stk.	€ mit MwSt./Stk.
Solardusche Trinidad	11.18		

DUSCHE ROMEO

Die Kalt- und Warmwasserdusche ROMEO besticht durch ihre kühle Eleganz, hochwertige Materialien und einfache Montage. Das Gehäuse der Dusche, die Armaturen als auch der Duschkopf sind komplett aus Edelstahl gefertigt. Mit dem Einhebelmischer lässt sich bequem die individuelle Wassertemperatur regeln, der große Brausekopf bietet ein entspannenden Regenschauer – Feeling pur. So lässt sich der Sommer genießen.

- Material: Edelstahl V2A AISI 304, Oberfläche geschliffen
- Typ: Kalt- & Warmwasser
- Höhe Boden bis Duschkopf: 2.098 mm
- Armatur: Einhebelmischer, Edelstahl
- Wassseranschluss: Flexschläuche Kalt- und Warmwasser durch den Boden, ½" IG
- Gewicht: 25 kg

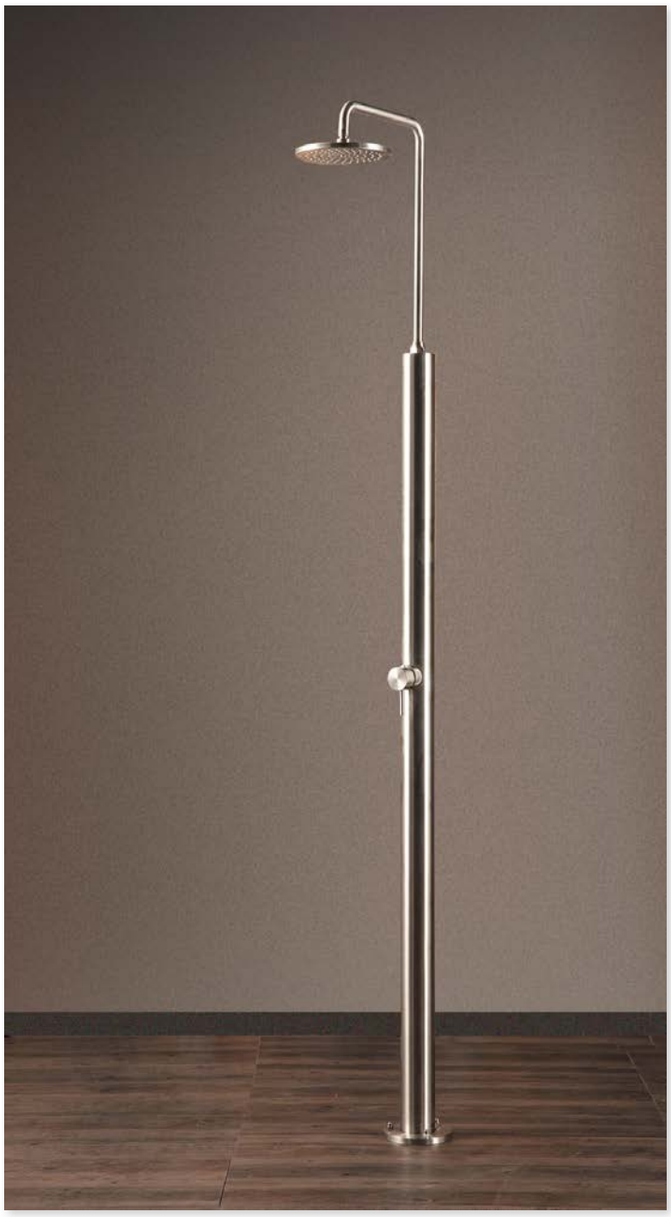

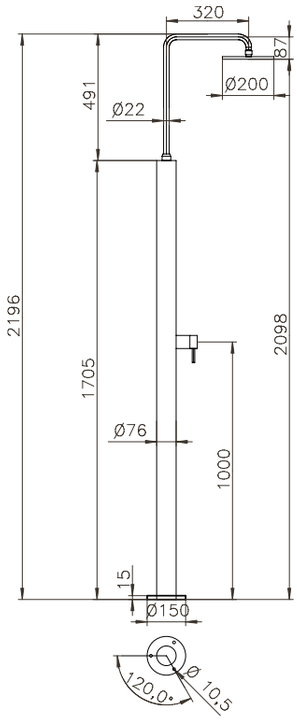

EHM, Kalt- und Warmwasseranschluss 1/2" durch den Bodenflansch, Oberfläche geschliffen

Artikel	Art. Nr.	€ ohne MwSt./Stk.	€ mit MwSt./Stk.
Dusche Romeo	11.22		